6ton(0.5ton×12点)

製品質量	型番	
60kg	BE-6-1500	リース販売

図面送信用QRコード

寸法図

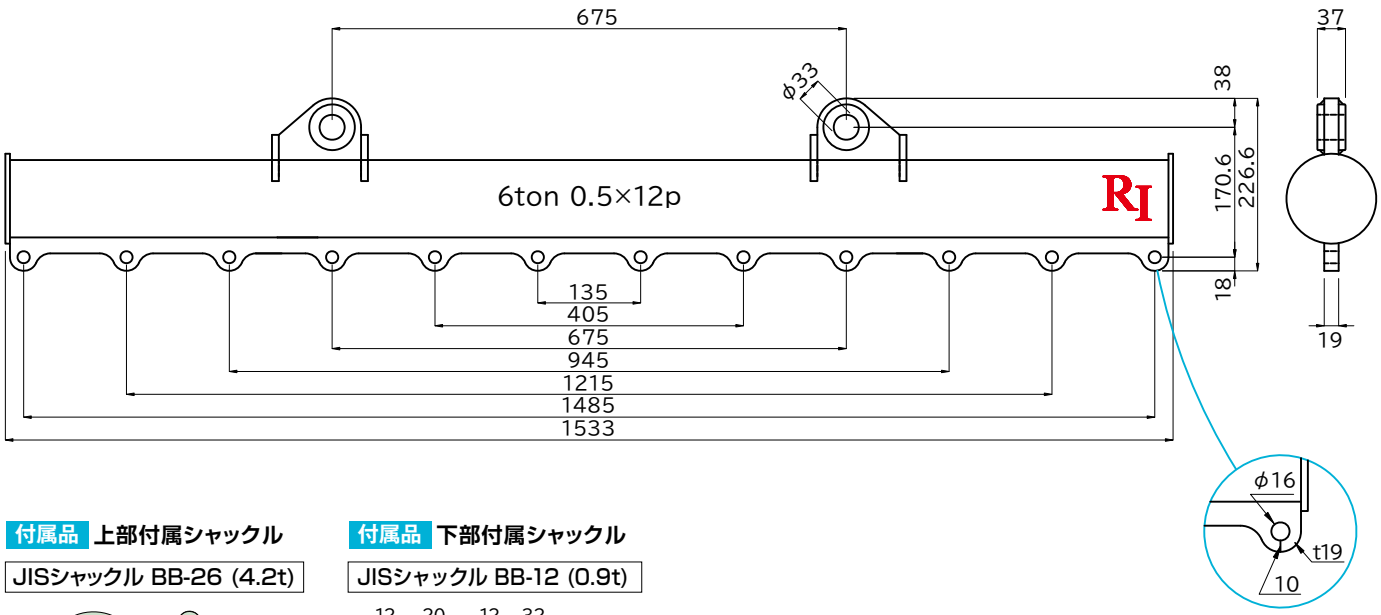

付属品 上部付属シャックル

JISシャックル BB-26 (4.2t)

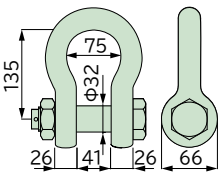

付属品 下部付属シャックル

JISシャックル BB-12 (0.9t)

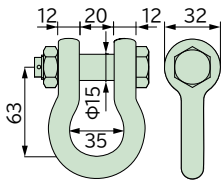

シャックル色：緑
※滅失にご注意ください。

使用例

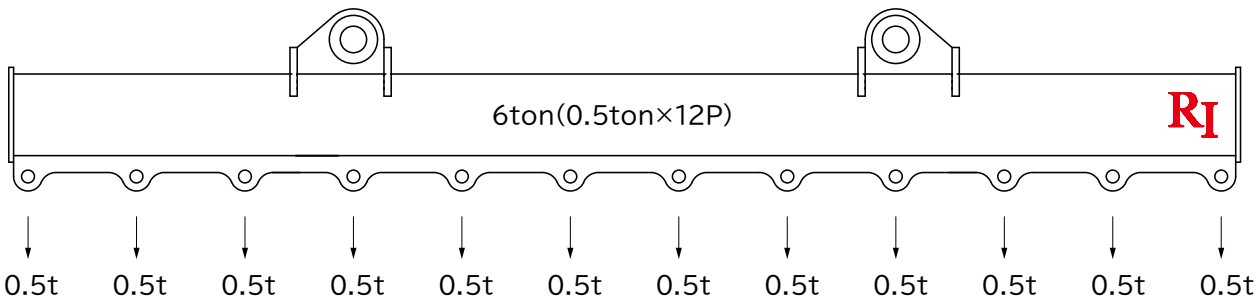

1tonの梁が2点吊りで6本連吊り出来ます

⚠ 注 意

○上部、下部シャックルは付属しております。滅失にご注意ください。
○ワイヤの吊り角度は、60° 以内で使用してください。
※ワイヤは販売となります。

※取扱説明書を必ず熟読し操作方法等を全て厳守してください。　※ページにあるQRコードを読み込むと各図面データを送信出来ます。
※寸法と図の形状は、現品と異なる場合があります。 また仕様・寸法・材質など変更する場合がありますので、あらかじめご了承ください。