# RI「荷降ろし作業」と「建て方作業」に抜群の安全性と威力を発揮します！

## ワンタッチ式小梁吊りクランプ

# KT-1

- 取り扱いやすいコンパクトタイプ
- 吊り穴に「ワンタッチ取り付け」「ツータッチ取り外し」操作も簡単！（ピンのロック機能付き）
- ピンの一体化で、ボルト・ナットの落下事故なし！
- 縦吊り（3ton）はもちろん、横吊り（2ton）にも対応！

| 使用荷重 | 縦吊り | 横吊り | 製品質量 |
|---|---|---|---|
| | 3ton | 2ton | 1.7kg |

縦吊り作業

横吊り作業

## RI KT-1

| 製品質量 | 型番 | |
|---|---|---|
| 1.7kg | KT-1 | リース販売 |

図面送信用QRコード

### 寸法図

ラチェットロック

板厚20mmまでセット出来ます

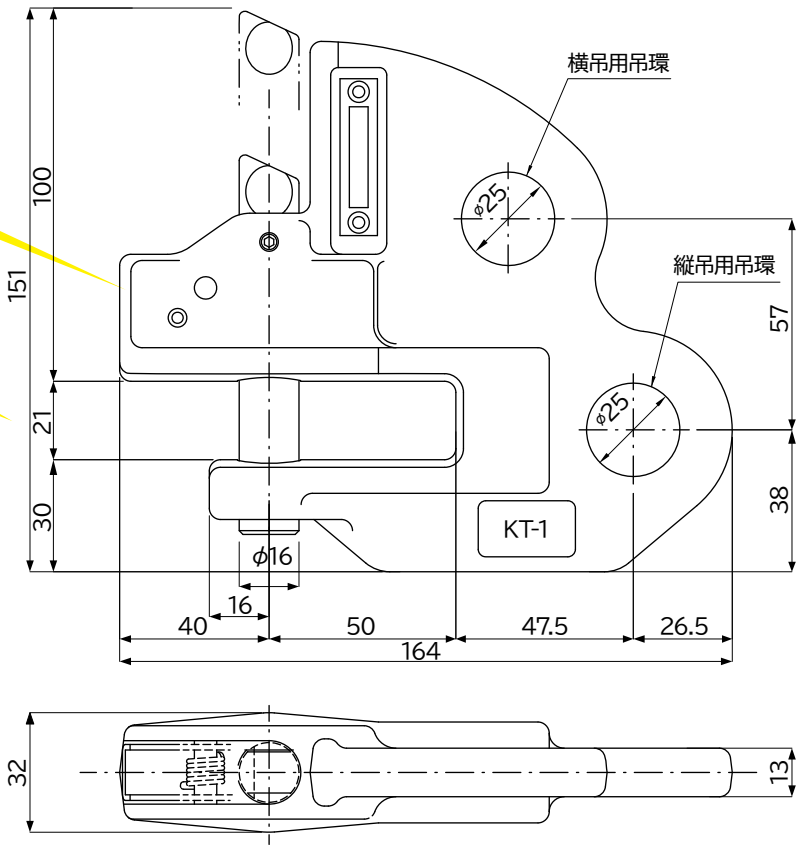


○詳しくはホームページをご覧ください
https://r-i.jp
製品案内 > クランプ > KT-1



※取扱説明書を必ず熟読し操作方法等を全て厳守してください。　※ページにあるQRコードを読み込むと各図面データを送信出来ます。
※寸法と図の形状は、現品と異なる場合があります。また仕様・寸法・材質など変更する場合がありますので、あらかじめご了承ください。

## 取り付け･取り外し

### 取り付け方法

①ピンを吊り穴に合わせます。

②"カチッ"と音がするまでピンを差し込みます。

③セット完了。ピンが抜けないことを確認します。

### 取り外し方法

ラチェットを開放し、ピンを引き抜きます。

## 作業前の確認について

### ❶ 本体の表示確認

▼ 本体には、型式、使用荷重、ロットNo.が刻印されています。ご使用前に、必ず刻印の表示を確認してください。
また、月例点検後は点検が済んだことが分かる表示をし、その表示のあるものを使用してください。

### ❷ 吊り荷重の確認

▼ 吊り荷の荷重は使用荷重の許容範囲内で使用してください。

### ❸ 吊り荷の厚さの確認

▼ 吊り荷の厚さと穴径は、KT-1の許容範囲内で使用してください。

### ❹ 作業前点検

作業の開始前に必ず点検を行なってください。
KT-1に変形、き裂、摩耗等異常のあるものは使用しないでください。

## 使用上のご注意

**吊り作業が終了後、**
**次の鋼材を取りに行く時は**
**必ず、ピンを本体に収納してください**

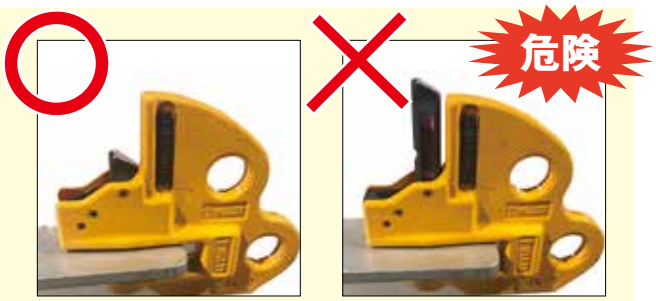


**⚠ 注 意**

○ピンが収納されていないと、ピンが鋼材、ネット等に引っかかり、重大事故につながるおそれがあります。また、本体などが破損することもあります。
○ピンを収納しなかった事による事故、損害については保証されない場合があります。