RI ピタカイ・ミニW

推力	製品質量	型番	
5.0ton	8.2kg	PCMW	リース

図面送信用QRコード

フックプレートのそりを防止！ ピタカイ・ミニの損傷やPC破損を防ぐ！

ピタカイ・ミニの底面が浮いてしまいますとピタカイ・ミニの損傷やPC破損を起こす可能性があります。（図①）
そこでピタカイ・ミニWは、下部にも押しプレートをセットすることで、フックプレートのそりを防止し、
PC柱の角かけを防ぎます。（図②）

■ 図①／ピタカイ・ミニ

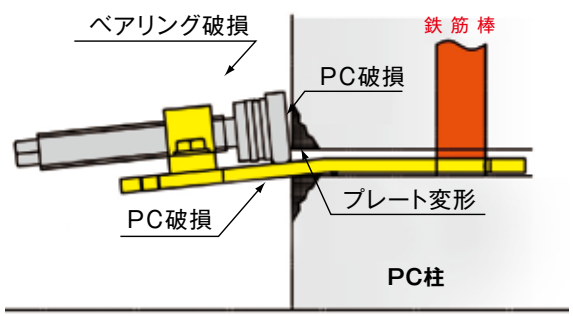

■ 図②／ピタカイ・ミニW

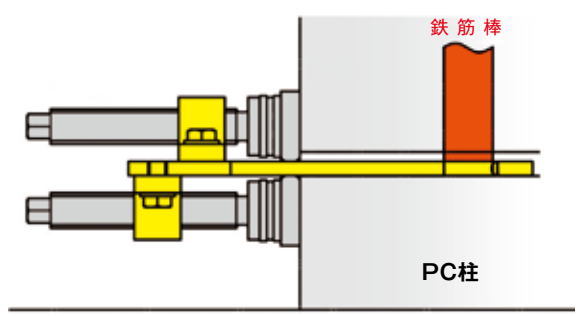

※板厚9mmの薄型タイプもございますのでご相談ください。（薄型プレートは売りきりでお出ししています。）

≫寸法図

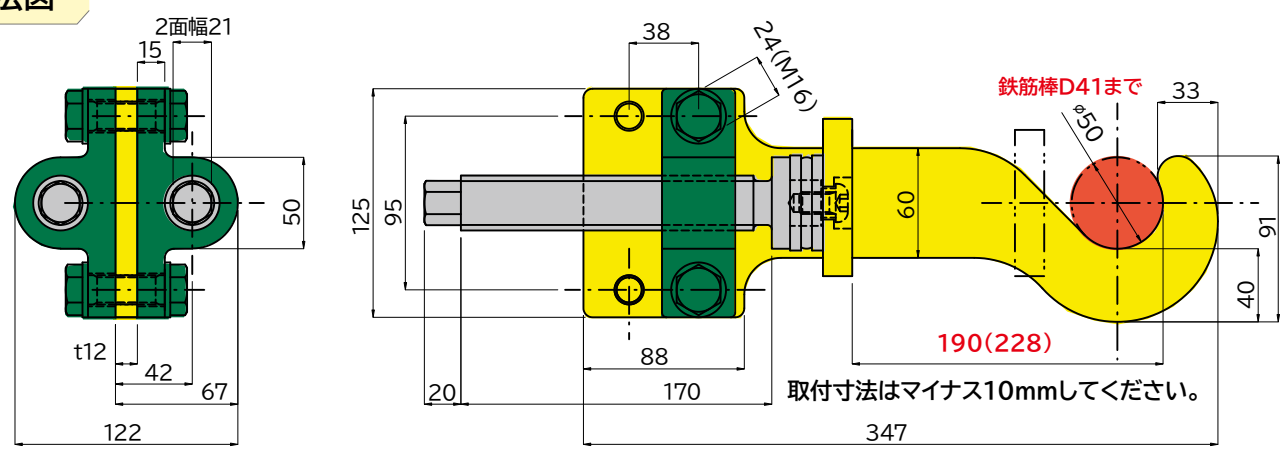

ネジ棒は摩擦防止の為定期的に給油してください

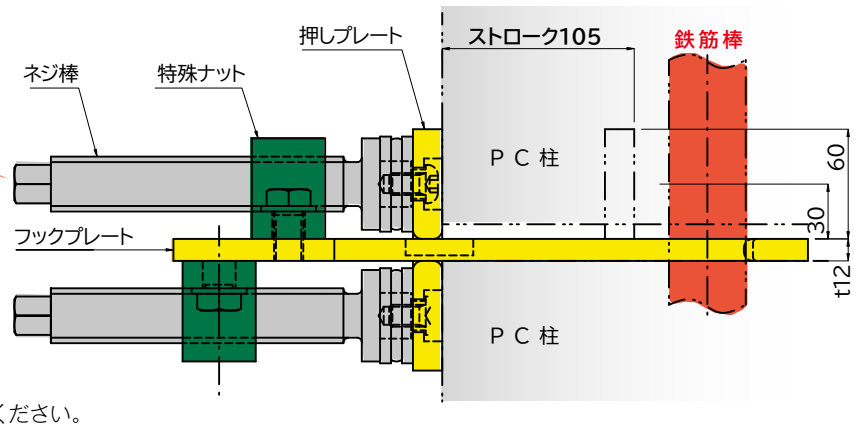

■ フックの向きは、左右ございます。
■ 21mmのラチェットレンチでご使用いただけます。

※板厚9mmの薄型タイプもございますのでご相談ください。
（薄型プレートは売りきりでお出ししています。）

※取扱説明書を必ず熟読し操作方法等を全て厳守してください。　※ページにあるQRコードを読み込むと各図面データを送信出来ます。
※寸法と図の形状は、現品と異なる場合があります。 また仕様・寸法・材質など変更する場合がありますので、あらかじめご了承ください。

ピタカイ・ミニW ロング

推力	製品質量	型番	リース
5.0ton	8.7kg	PCMWL	

図面送信用 QRコード

≫寸法図

ロングタイプは100mm長い! 外周柱やタイル張り製品などに

引っかける鉄筋棒が標準品では届かない外周回り・タイル張り製品などにご使用いただけます。
標準品より100mm長くしてありますので、100mm奥の鉄筋棒に引っかけられます。

ネジ棒は摩擦防止の為定期的に給油してください

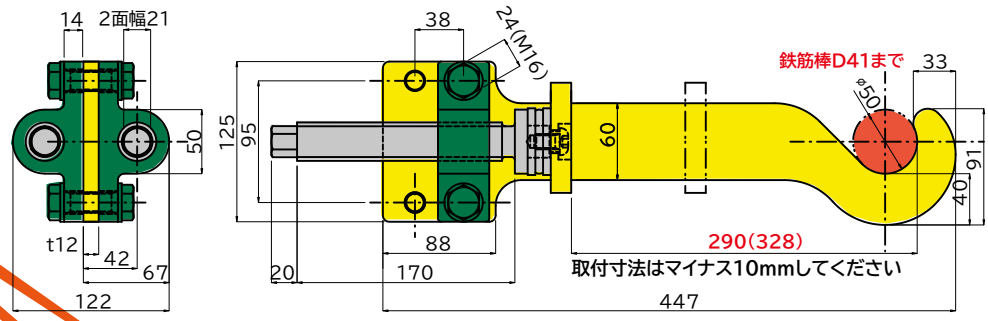

■ フックの向きは、左右ございます。
■ 21mmのラチェットレンチでご使用いただけます。

※板厚9mmの薄型タイプもございますのでご相談ください。
（薄型プレートは売りきりでお出ししています。）
※超ロングタイプもございますのでご相談ください。

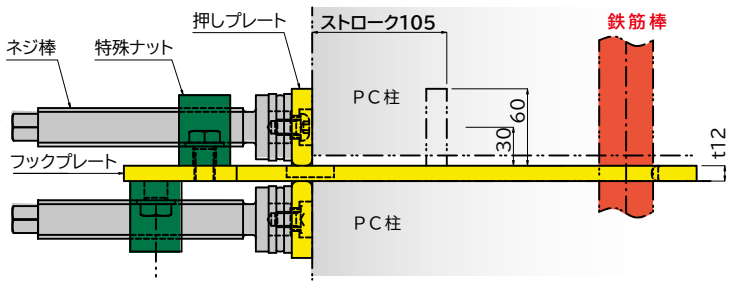

ピタカイベータ（ベースプレート／鉄骨柱調整治具）

製品質量	型番	リース
5.9kg	PCMB	

図面送信用 QRコード

鉄骨のベースプレートは、レベルモルタル分の隙間がございますので
ピタカイベータを差し込み、アンカーボルトに引っかけて反力を取り、
ネジ棒を回し押して位置合わせが出来ます。
簡単で正確な位置合わせが可能です。（アンカーボルトM60まで使用可能）

○一面に2台使用することにより、ねじれを防止いたします。
○バールでこじる事も、ジャーナルジャッキなどの反力受けも不要です。
○ピタカイシングルは、ボルトの付け替えで伸ばすことも可能。

≫寸法図

■21mmのラチェットレンチでご使用いただけます。

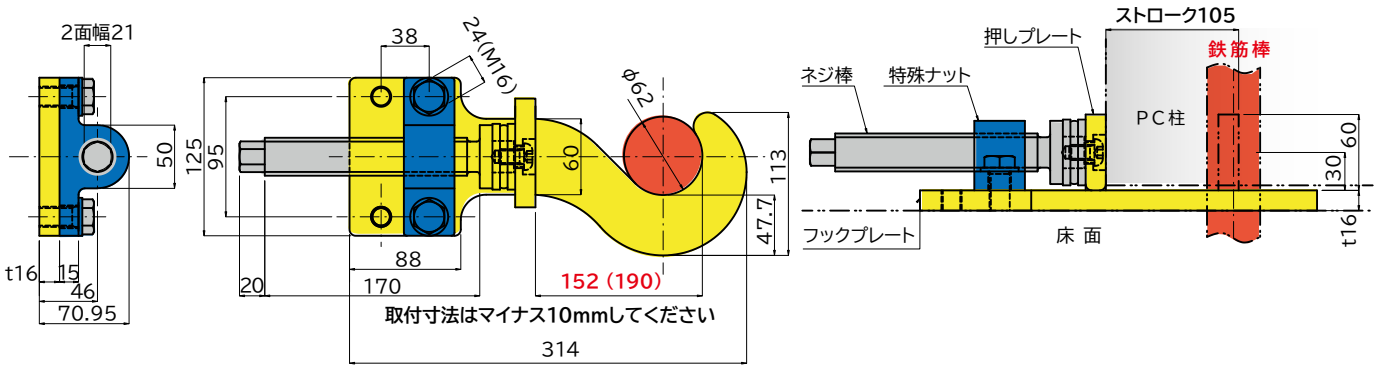

⚠ 注意

○21mmのラチェットレンチをご使用ください。（スパナ・メガネレンチ・モンキーは使用しないでください。）
○レンチの長さは、355mm以下の物を使用し、足ではなく手の力のみで使用してください。
○押しプレートに、負荷を斜めにかけないでください。
○フックプレート底面が接地出来ない所では、バタ角材などで調整をして使用してください。