30ton-1100 (15ton×2点)

製品質量 180kg　BE-30-1100　リース販売

寸法図

付属品　■上部付属シャックル KS-1150-17t

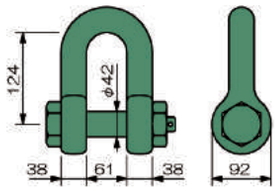

シャックル色：緑
※滅失にご注意ください。

参考　■下部使用可能シャックル
GPSB-17t　GPBB-17t　TSL-20t

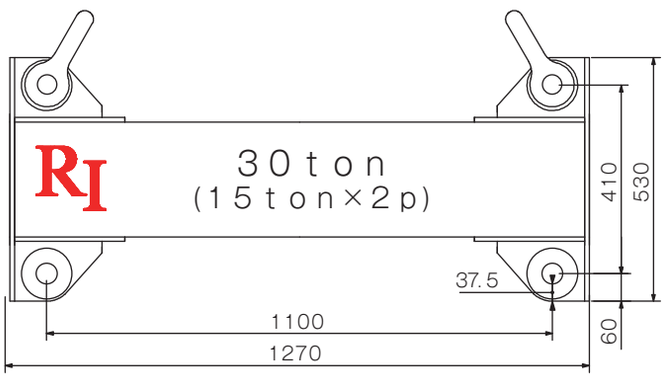

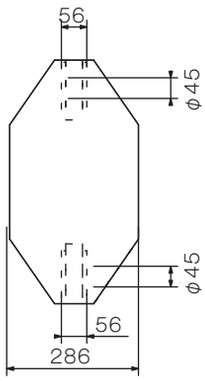

40ton-1100 (20ton×2点)

製品質量 255kg　BE-40-1100　リース販売

寸法図

付属品　■上部付属シャックル GPSB-25t

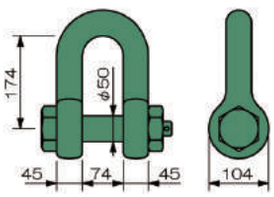

シャックル色：緑
※滅失にご注意ください。

参考　■下部使用可能シャックル
GPSB-25t　GPBB-25t

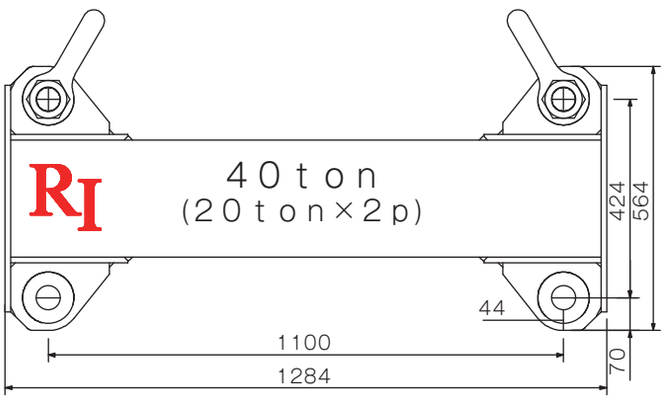

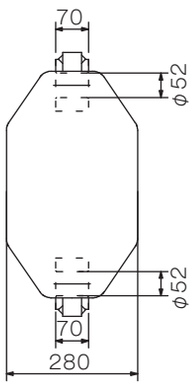

⚠注意

○上部シャックルは付属しております。 滅失にご注意ください。
○ワイヤの吊り角度は、60°以内で使用してください。
※ワイヤ、下部シャックルは販売となります。

※寸法と図の形状は、現品と異なる場合があります。 また仕様・寸法・材質など変更する場合がありますので、あらかじめご了承ください。