NO.

アールアイローリング　点検表

年　月	現場名		工事担当者名		管理担当者名	

S／NO.

チェック内容		検査方法	日付 1	2	3	4	5	6	7	8	9	10	11	12	13	14	15	16	17	18	19	20	21	22	23	24	25	26	27	28	29	30	31
全体	1．本体外観変形・損傷	目視・手触																															
	2．セメント・砂などが固着していないか	目視																															
	3．六角穴付き緩み	目視																															
	4．スムースに作動するか	手触																															
シャックル	1．本体外観変形・損傷	目視・手触																															
	2．セメント・砂などが固着していないか	目視																															
	3．本体・ボルトナットの摩耗	目視・手触																															
	4．割ピンの損傷	目視																															
点検内容記号	異常なし：V　要修理：△ 給油：L　要交換：X	点検者印																															

S／NO.

チェック内容		検査方法	日付 1	2	3	4	5	6	7	8	9	10	11	12	13	14	15	16	17	18	19	20	21	22	23	24	25	26	27	28	29	30	31
全体	1．本体外観変形・損傷	目視・手触																															
	2．セメント・砂などが固着していないか	目視																															
	3．六角穴付き緩み	目視																															
	4．スムースに作動するか	手触																															
シャックル	1．本体外観変形・損傷	目視・手触																															
	2．セメント・砂などが固着していないか	目視																															
	3．本体・ボルトナットの摩耗	目視・手触																															
	4．割ピンの損傷	目視																															
点検内容記号	異常なし：V　要修理：△ 給油：L　要交換：X	点検者印																															

⚠ 注意

- ●始業点検は、必ず行ってください。
- ●異常を感じたら、ただちに使用を中止してください。
- ●保管は、砂地・砂利地・水溜まり等は避けてください。
- ●使用前、円滑に動作しないときは使用しないでください。
- ●アール・アイローリングに溶接機のアースを接続しないで下さい。
- ●アール・アイローリングに溶接用電極を絶対に接触させないで下さい。

備考：

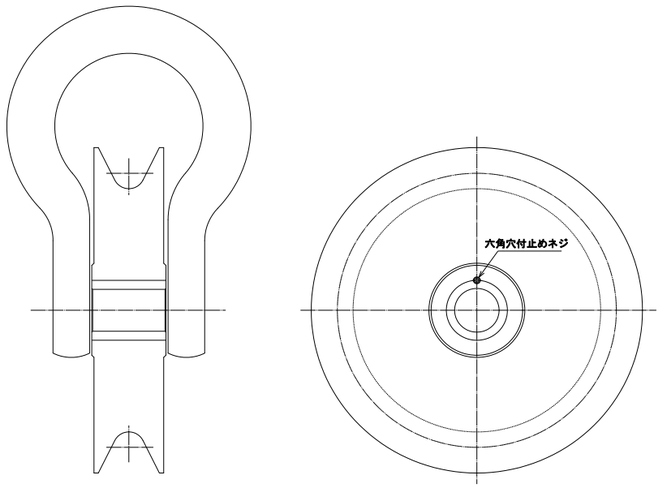

アールアイ株式会社
https://www.r-i.jp/
〒334-0076　埼玉県川口市本蓮4-3-45
TEL：048－280－5505　FAX：048－280－5510