NO.

ピタカイ・ベータ　始業点検表

年　月	現場名		工事担当者名		管理担当者名	

S　No．PCM－

チェック内容		検査方法	日付 1	2	3	4	5	6	7	8	9	10	11	12	13	14	15	16	17	18	19	20	21	22	23	24	25	26	27	28	29	30	31
全体	セメント・砂などが固着していないか	目視																															
	スムースに作動するか	目視・手触																															
	ねじ棒に大きなガタはないか	手触																															
	各ボルトの弛みはないか	手触																															
ねじ棒	変形・損傷・はないか	目視																															
	ムシレ・摩耗・錆はないか	目視・手触																															
	給油してあるか	目視																															
	六角部はナメていないか	目視																															
特殊ナット	変形・損傷・はないか	目視																															
フックプレート	変形・損傷・割れはないか	目視																															
	大きな反りはないか（2mm以上）	目視・計測																															
ベアリング	変形・損傷・割れ・はないか	目視																															
	給油してあるか	目視																															
押しプレート	変形・損傷・割れ・はないか	目視																															
点検内容記号	異常なし：V　要修理：△ 給脂：L　要交換：X	点検者印																															

S　No．PCM－

チェック内容		検査方法	日付 1	2	3	4	5	6	7	8	9	10	11	12	13	14	15	16	17	18	19	20	21	22	23	24	25	26	27	28	29	30	31
全体	セメント・砂などが固着していないか	目視																															
	スムースに作動するか	目視・手触																															
	ねじ棒に大きなガタはないか	手触																															
	各ボルトの弛みはないか	手触																															
ねじ棒	変形・損傷・はないか	目視																															
	ムシレ・摩耗・錆はないか	目視・手触																															
	給油してあるか	目視																															
	六角部はナメていないか	目視																															
特殊ナット	変形・損傷・はないか	目視																															
フックプレート	変形・損傷・割れはないか	目視																															
	大きな反りはないか（2mm以上）	目視・計測																															
ベアリング	変形・損傷・割れ・はないか	目視																															
	給油してあるか	目視																															
押しプレート	変形・損傷・割れ・はないか	目視																															
点検内容記号	異常なし：V　要修理：△ 給脂：L　要交換：X	点検者印																															

⚠注意

- ●管理・使用される方は、必ず取扱い説明書を熟読のうえ、ご使用ください。
- ●始業点検は、必ず行ってください。
- ●異常を感じたら、ただちに使用を中止してください。
- ●保管は、砂塵や湿気の多いところを避けてください。
- ●工具は対辺21mmのラチェットレンチをご使用ください。
- ※スパナ・モンキーメガネレンチは、使用しないください。
- ●ピタカイ・ベータを破損したままでは絶対に使用しないでください。
- ●押しプレートに負荷を斜めにかけないでください。
- ●フックプレート底面が接地できない場所では使用しないでください。
- ●使用前にネジ棒の動きを確認し、ネジが円滑に動作しないときは使用しないでください。

備考：

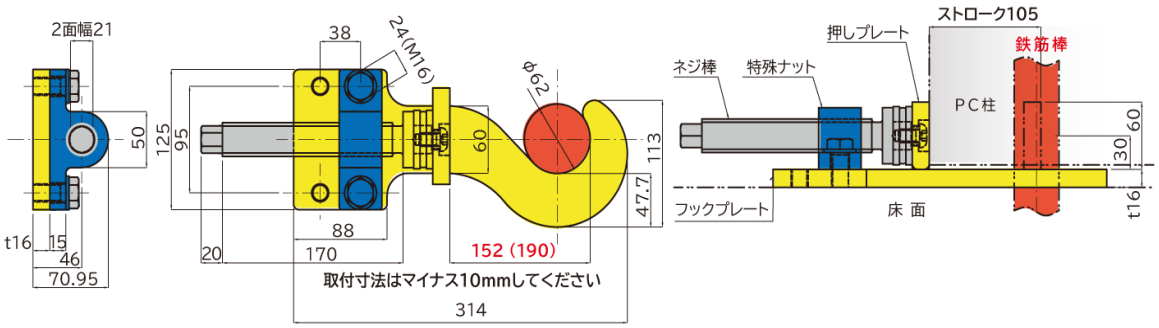

アールアイ株式会社 http://r-i.jp/
〒334-0076　埼玉県川口市本蓮4-3-45
TEL：048－280－5505　FAX：048－280－5510