BBバランサー6500　0.5t吊り概算変動図
参考ワイヤ
6×24φ18×5m片アイ片シンプル　4本
ワイヤ6×24φ18　=吊り角度60°2点吊安全荷重4,300kg
概算総自重　2.960ton
(BB6500概算総自重2,460kg＋吊り荷500kg)
参考シャックル　強力長シャックル　2.5t×4個
吊り位置　④

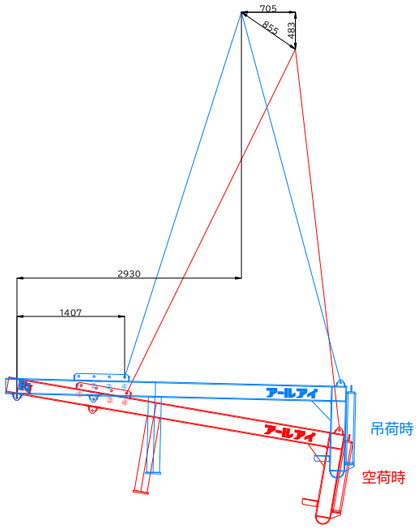

BBバランサー6500　1.0t吊り概算変動図
参考ワイヤ
6×24φ20×5m片アイ片シンプル　4本
ワイヤ6×24φ20　=吊り角度60°2点吊安全荷重5,400kg
概算総自重　3.460ton
(BB6500概算総自重2,460kg＋吊り荷1000kg)
参考シャックル　強力長シャックル　2.5t×4個
吊り位置　④

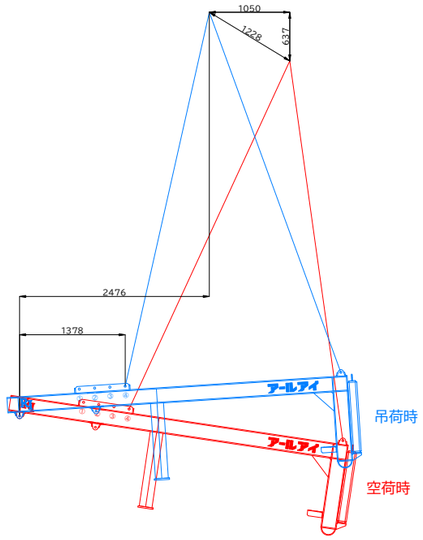

BBバランサー6500　1.5t吊り概算変動図
参考ワイヤ
6×24φ20×5m片アイ片シンプル　4本
ワイヤ6×24φ20　=吊り角度60°2点吊安全荷重5,400kg
概算総自重　3.960ton
(BB6500概算総自重2,460kg＋吊り荷1500kg)
参考シャックル　強力長シャックル　2.5t×4個
吊り位置　④

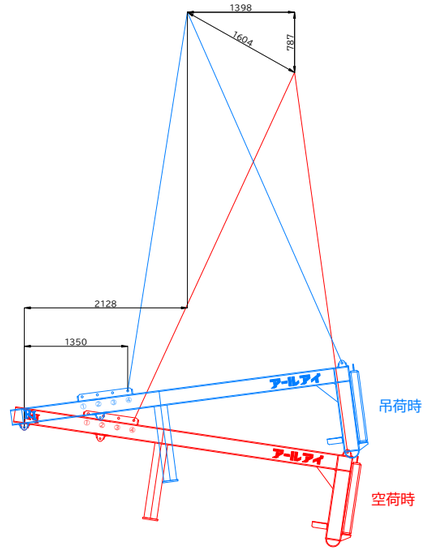

BBバランサー6500　2.0t吊り概算変動図
参考ワイヤ
6×24φ22×5m片アイ片シンプル　4本
ワイヤ6×24φ22　=吊り角度60°2点吊安全荷重6,600kg
概算総自重　4.460ton
(BB6500概算総自重2,460kg＋吊り荷2,000kg)
参考シャックル　強力長シャックル　2.5t×4個
吊り位置　④

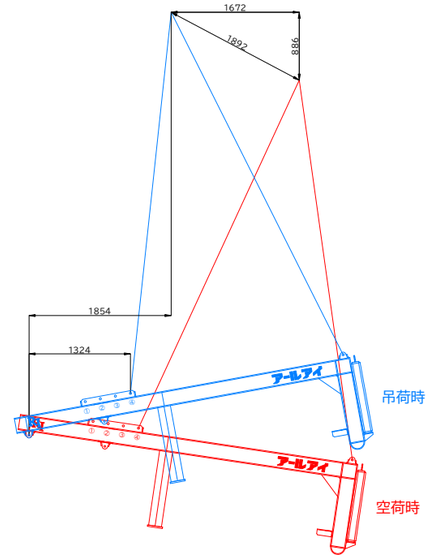

BBバランサー6500　2.5t吊り概算変動図
参考ワイヤ
6×24φ22×5m片アイ片シンプル　4本
ワイヤ6×24φ22　=吊り角度60°2点吊安全荷重6,600kg
概算総自重　4.960ton
(BB6500概算総自重2,460kg＋吊り荷2,500kg)
参考シャックル　強力長シャックル　4.0t×4個
吊り位置　④

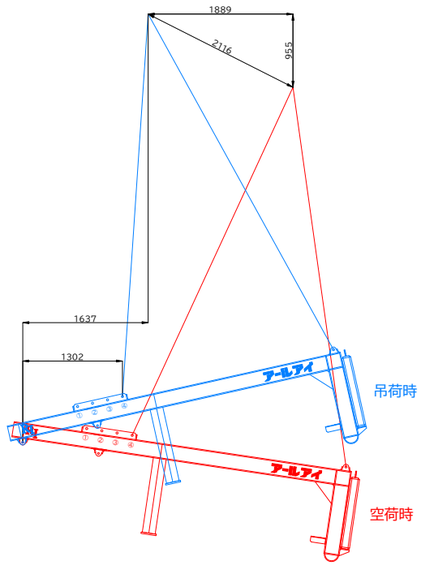

BBバランサー6500　3.0t吊り概算変動図
参考ワイヤ
6×24φ22×5m片アイ片シンプル　4本
ワイヤ6×24φ22　=吊り角度60°2点吊安全荷重6,600kg
概算総自重　5.460ton
(BB6500概算総自重2,460kg＋吊り荷3,000kg)
参考シャックル　強力長シャックル　4.0t×4個
吊り位置　③

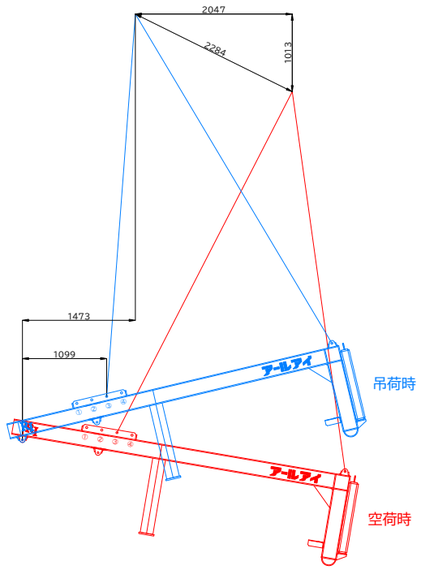

BBバランサー6500　3.5t吊り概算変動図
参考ワイヤ
6×24φ24×5m片アイ片シンプル　4本
ワイヤ6×24φ24　=吊り角度60°2点吊安全荷重7,800kg
概算総自重　5.960ton
(BB6500概算総自重2,460kg＋吊り荷3,500kg)
参考シャックル　強力長シャックル　4.0t×4個
吊り位置　③

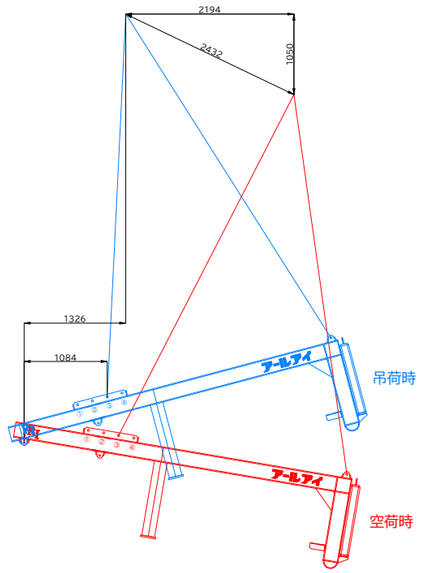

BBバランサー6500　4.0t吊り概算変動図
参考ワイヤ
6×24φ24×5m片アイ片シンプル　4本
ワイヤ6×24φ24　=吊り角度60°2点吊安全荷重7,800kg
概算総自重　6.460ton
(BB6500概算総自重2,460kg＋吊り荷4,000kg)
参考シャックル　強力長シャックル　4.0t×4個
吊り位置　③

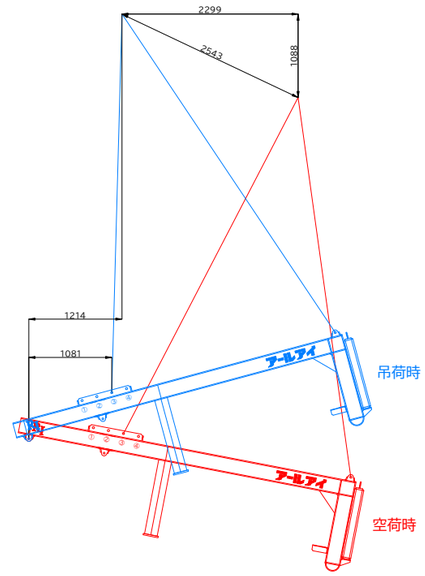

BBバランサー6500　4.5t吊り概算変動図
参考ワイヤ
6×24φ26×5m片アイ片シンブル　4本
ワイヤ6×24φ26　=吊り角度60°2点吊安全荷重9,200kg
概算総自重　6.960ton
(BB6500概算総自重2,460kg+吊り荷4,500kg)
参考シャックル　強力長シャックル　6.0t×4個
吊り位置　②

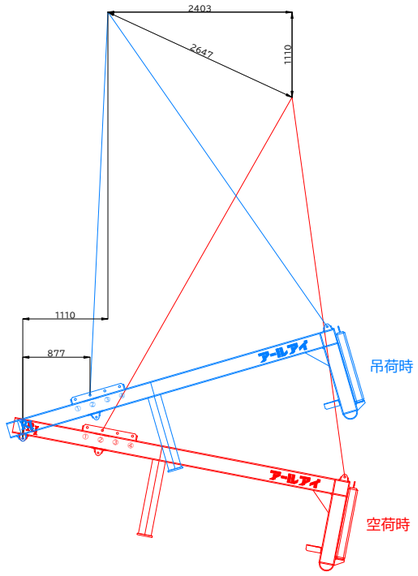

BBバランサー6500　5.0t吊り概算変動図
参考ワイヤ
6×24φ26×5m片アイ片シンブル　4本
ワイヤ6×24φ26　=吊り角度60°2点吊安全荷重9,200kg
概算総自重　7.460ton
(BB6500概算総自重2,460kg+吊り荷5,000kg)
参考シャックル　強力長シャックル　6.0t×4個
吊り位置　①

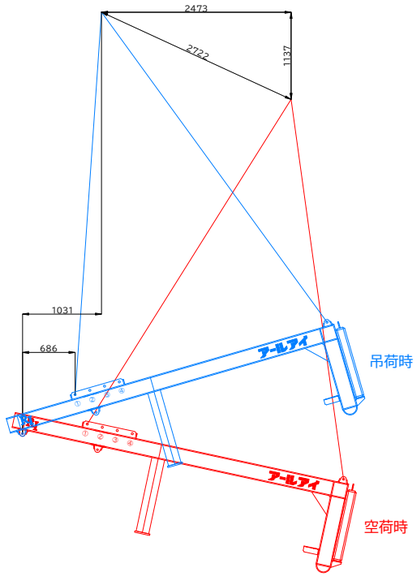

BBバランサー6500　5.5t吊り概算変動図
参考ワイヤ
6×24φ26×5m片アイ片シンブル　4本
ワイヤ6×24φ26　=吊り角度60°2点吊安全荷重9,200kg
概算総自重　7.960ton
(BB6500概算総自重2,460kg+吊り荷5,500kg)
参考シャックル　強力長シャックル　6.0t×4個
吊り位置　①

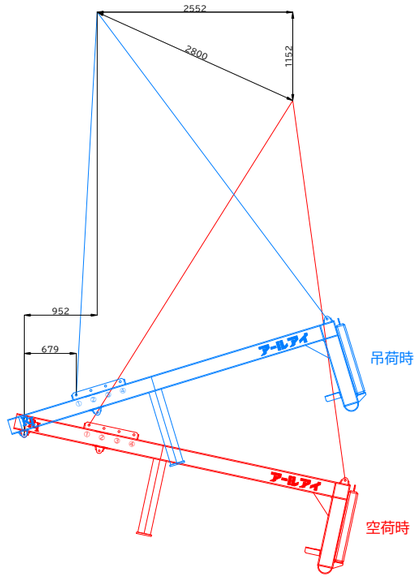

BBバランサー6500　6.0t吊り概算変動図
参考ワイヤ
6×24φ28×5m片アイ片シンブル　4本
ワイヤ6×24φ28　=吊り角度60°2点吊安全荷重10,700kg
概算総自重　8.460ton
(BB6500概算総自重2,460kg+吊り荷6,000kg)
参考シャックル　強力長シャックル　6.0t×4個
吊り位置　①

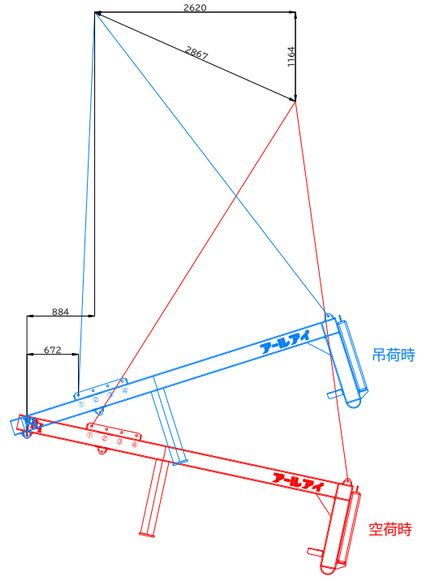
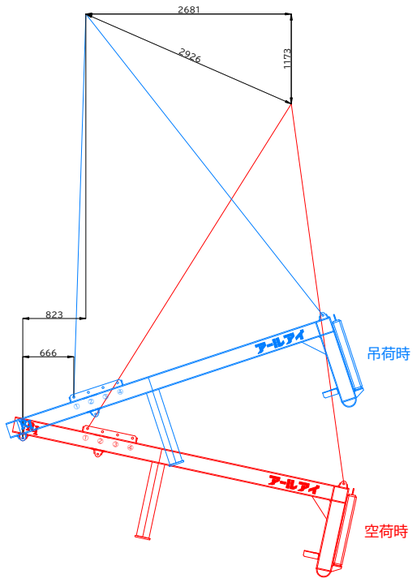
BBバランサー6500　6.5t吊り概算変動図
参考ワイヤ
6×24φ28×5m片アイ片シンブル　4本
ワイヤ6×24φ28　=吊り角度60°2点吊安全荷重10,700kg
概算総自重　8.960ton
(BB6500概算総自重2,460kg+吊り荷6,500kg)
参考シャックル　強力長シャックル　6.0t×4個
吊り位置　①