正面図

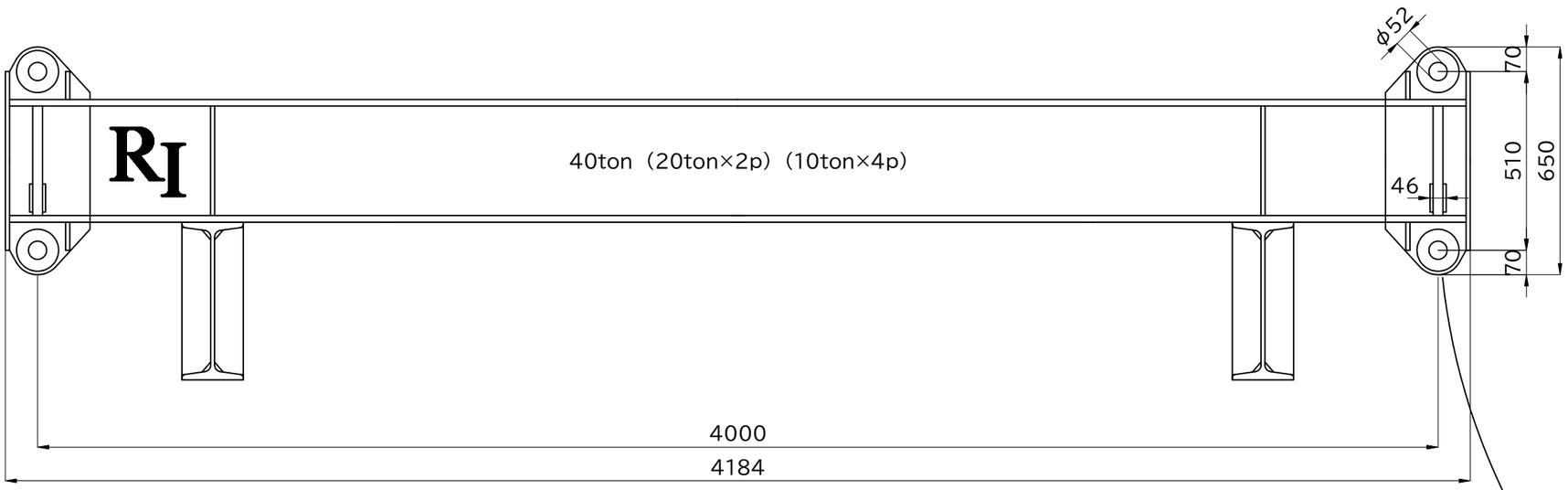

側面図

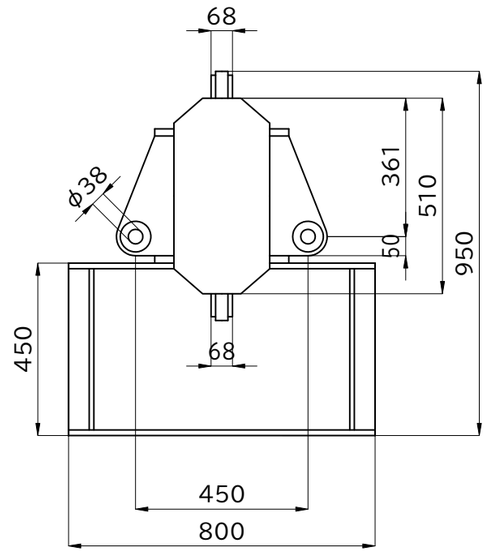

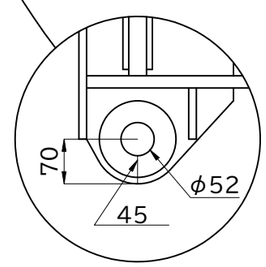

上部付属シャックルGPSB-25t

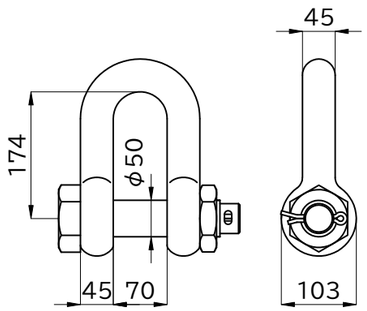

上部のシャックルは、付属しておりますが下部シャックルとワイヤは、現場にて手配の程お願い致します。

■製品名 アールアイビーム棒天秤 40ton-4000N	■ファイル名 BE-40-4000N_寸法図	■スケール 1 / 16	アールアイ株式会社 https://r-i.jp
■製品コード BE-40-4000N	■概算自重 900kg	■ファイル更新日 2023.12.22	