本体正面

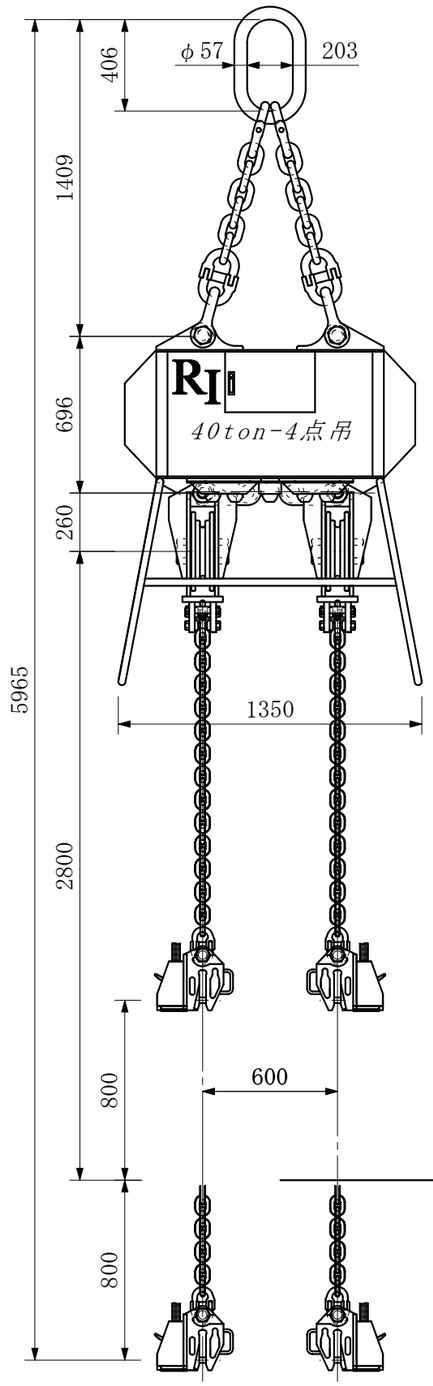

本体側面

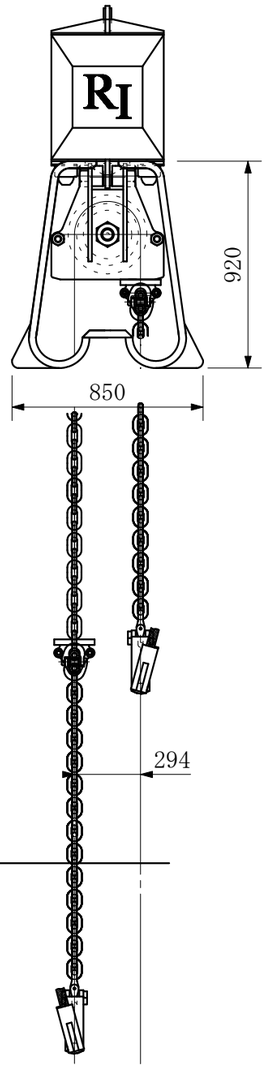

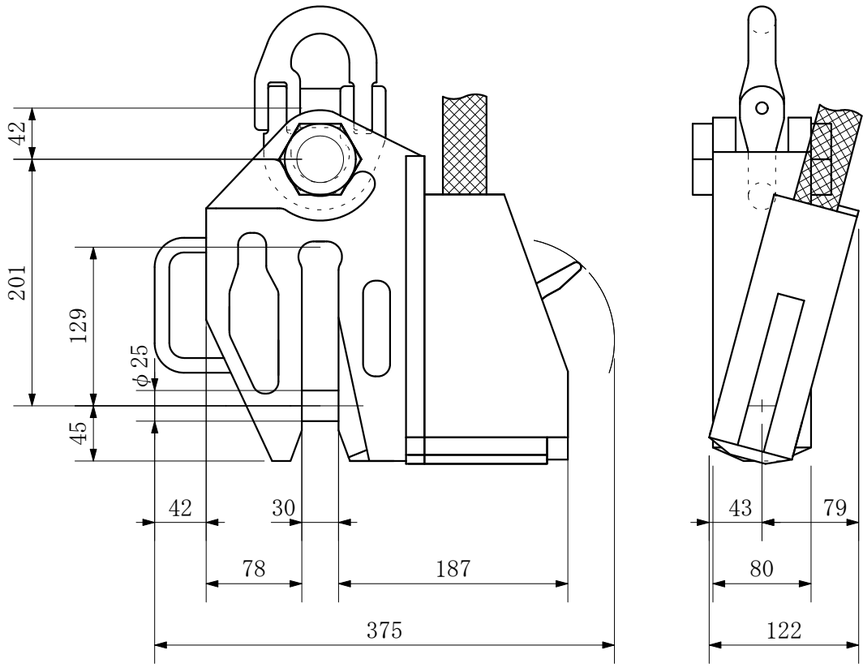

クランプ概算寸法図
概算自重　：　27kg
スケール　：　1／5

本図の形状・寸法・仕様等、現品と多少異なる場合がございます。　現品を優先させて頂きますので、あらかじめご了承下さい。

■製品名　マイティ・シャックル・エース　40ton 4点吊り	■ファイル名　MSA40t-4	■スケール　1 / 30	アールアイ株式会社 https://r-i.jp
■製品コード　MSA40-4	■概算自重　1160kg	■ファイル更新日　2020.1.28	