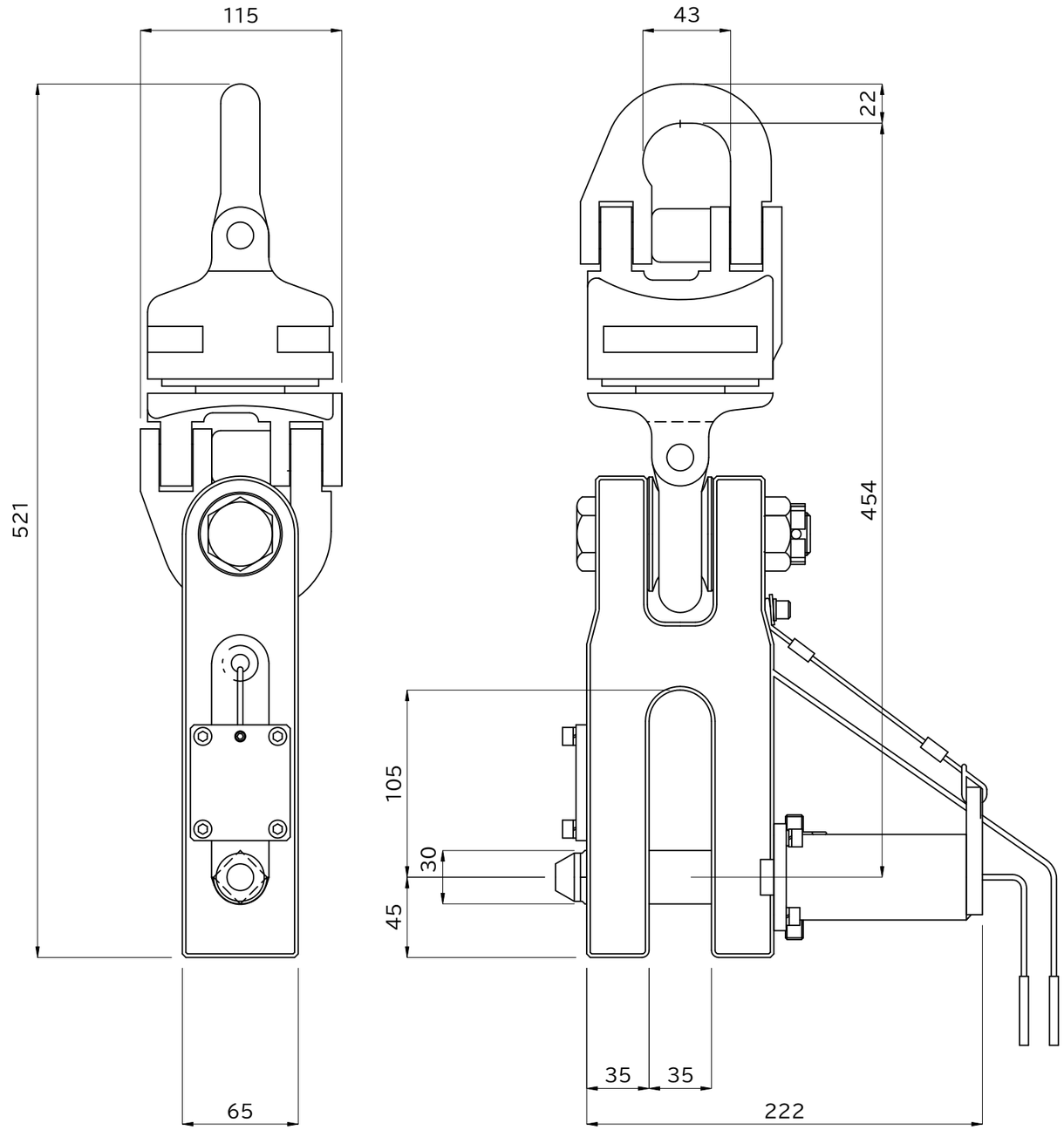

■製品名 コラムロック10ton	■ファイル名 SF-10_寸法図	■スケール 1 / 3	アールアイ株式会社 https://r-i.jp
■製品コード SF-10	■概算自重 20kg	■ファイル更新日 2023.11.25	