20ton-1500（10ton×2点）

製品質量 165 kg　型番 BE-20-1500

寸法図

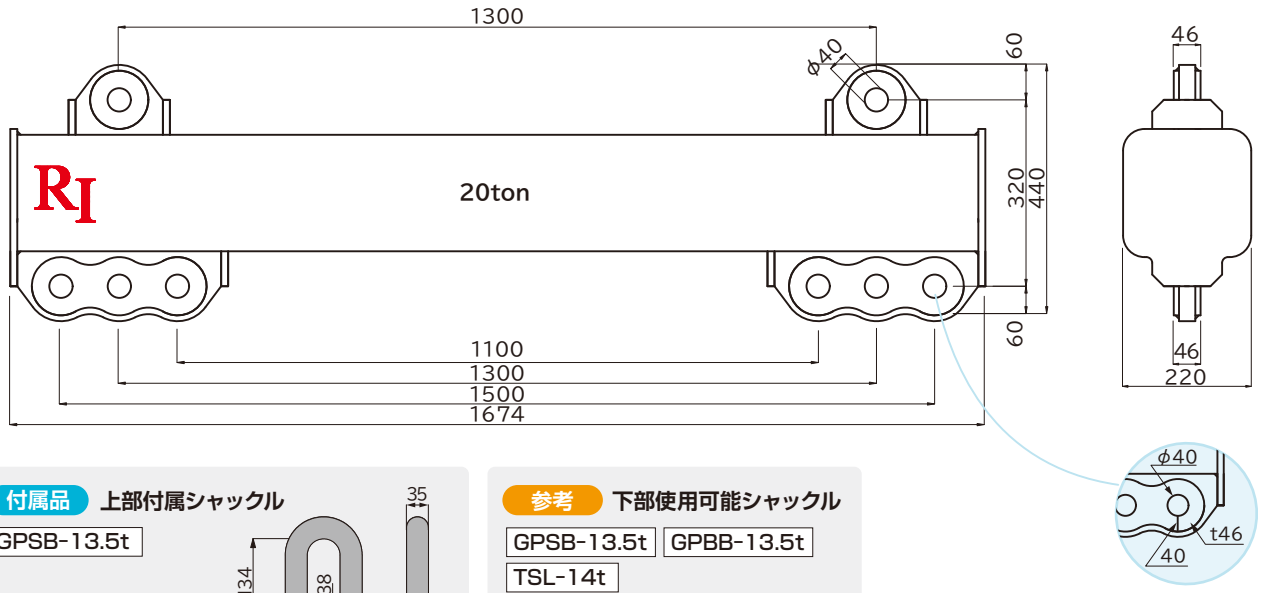

付属品 上部付属シャックル

GPSB-13.5t

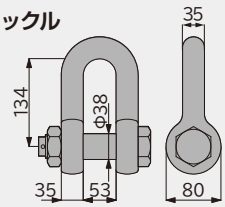

シャックル色：グレー
※紛失にご注意ください。

参考 下部使用可能シャックル

GPSB-13.5t　GPBB-13.5t
TSL-14t

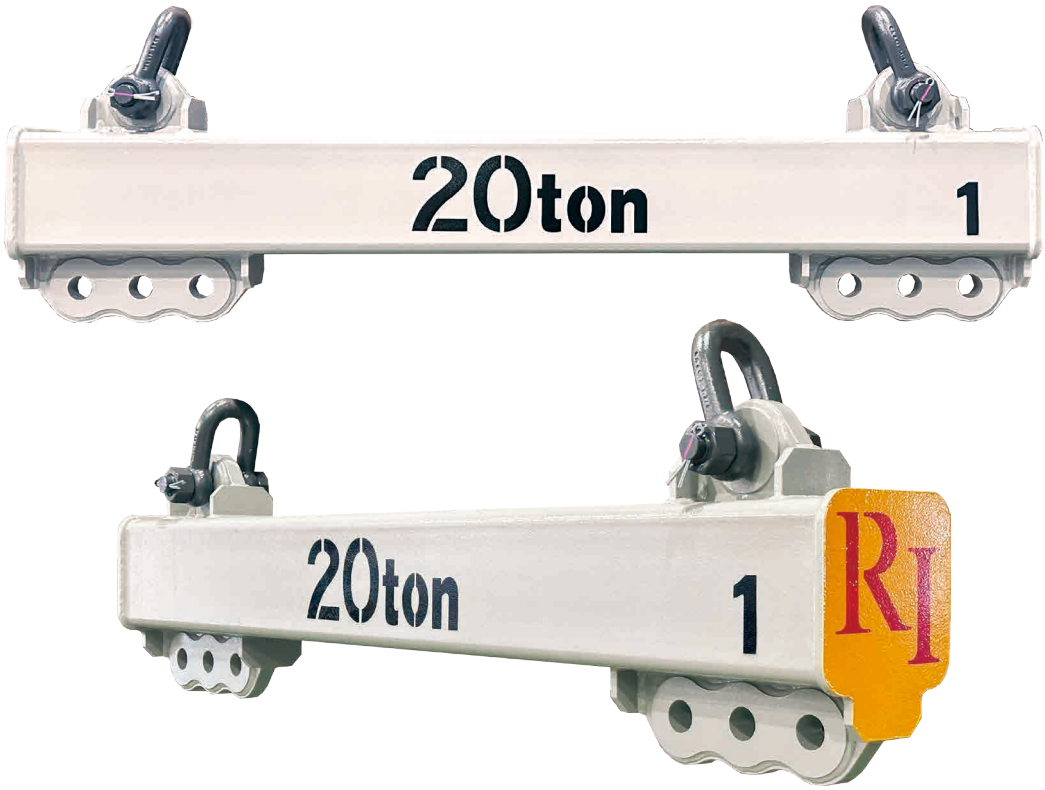

- 上部シャックルは付属しております。紛失にご注意ください。
- ワイヤの吊り角度は60° 以内を推奨します。
- ワイヤ、下部シャックルは、別途販売となります。
- 吊り荷重、吊り方をご確認の上、規定の使用荷重内でご使用ください。
- 付属品以外のワイヤ、シャックル等リース品以外の部材は、全て外してご返却ください。

点検表