天秤（ビーム）

デルタ天秤

HP製品紹介

リース／販売　型番：DE

ラインナップ

製品名	型番
デルタ天秤10ton-495	DE-10-495
デルタ天秤18ton-2200	DE-18-2200
デルタ天秤18ton-3000	DE-18-3000

注意事項

- 吊り荷の負荷が抜けると同時に残りの吊り荷も動くため、吊り荷の動きにご注意ください。

- ワイヤの吊り角度は60° 以内を推奨します。
- 計画時に吊り荷が干渉しないよう計画してください。
- 上部は1点吊りのため、非自転ワイヤやチェーン等のご使用を推奨します。
- 付属品シャックルの紛失にご注意ください。
- 吊り荷重、吊り方をご確認の上、規定の使用荷重内でご使用ください。
- 付属品以外のワイヤ、シャックル等リース品以外の部材は、全て外してご返却ください。

10ton-495 (5ton×2点)

製品質量 22 kg　型番 DE-10-495

寸法図

吊り条件
○下部両サイドの2点吊りにて、最大使用荷重 10ton（片側5ton）
○センター1点吊りにて、最大使用荷重 5ton

軽量・コンパクト!

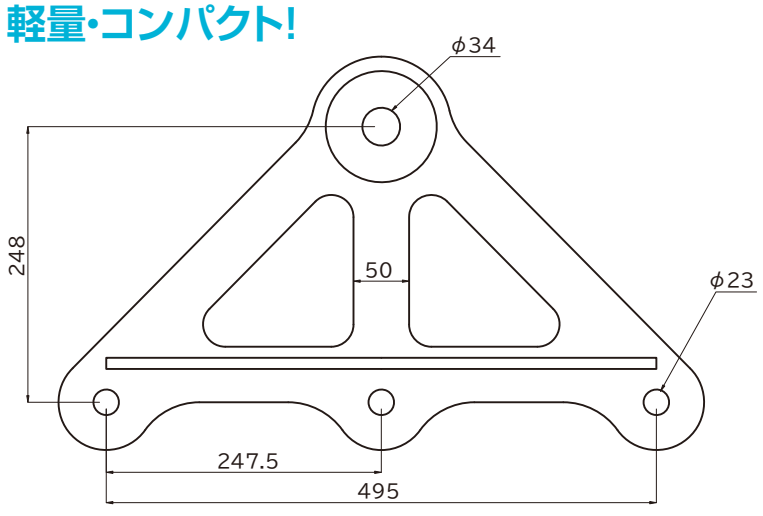

付属品
上部付属シャックル
スーパーアロイ TS-10t

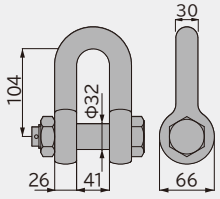

シャックル色：グレー
※紛失にご注意ください。

参考
下部使用可能シャックル
TSL-6t 他

寸法と図の形状は、現品と異なる場合があります。 また仕様・寸法・材質など変更する場合がありますので、あらかじめご了承ください。

18ton-2200 (6ton×3点)

4t　製品質量 420 kg　型番 DE-18-2200

寸法図

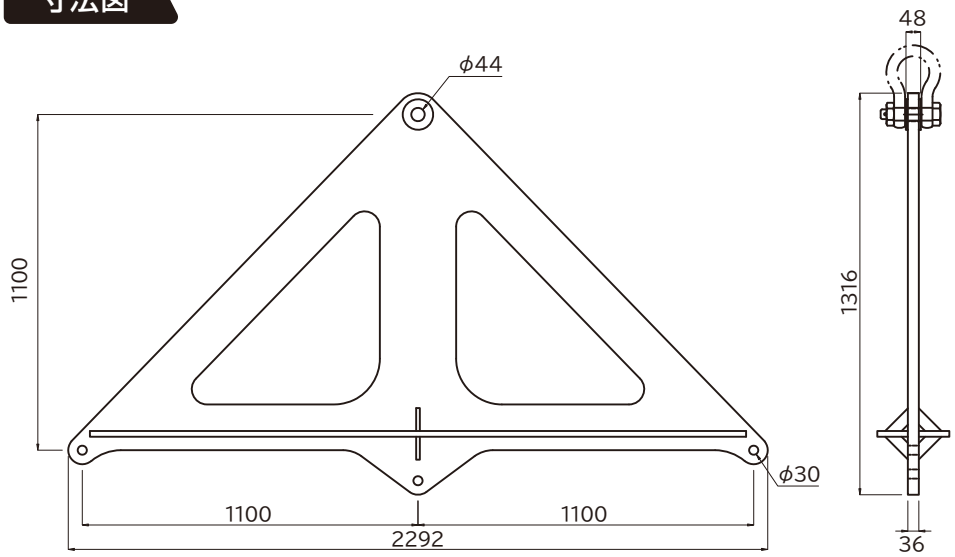

付属品

上部付属シャックル

スーパーアロイ TS-20t

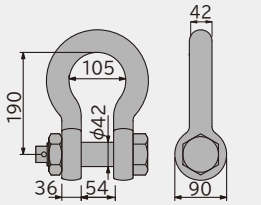

シャックル色：グレー

※紛失にご注意ください。

参考

下部使用可能シャックル

GPBB-8.5t 他

参考変動図例

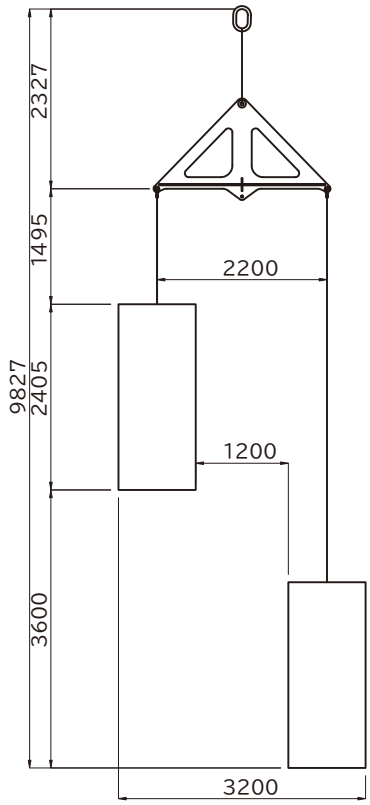

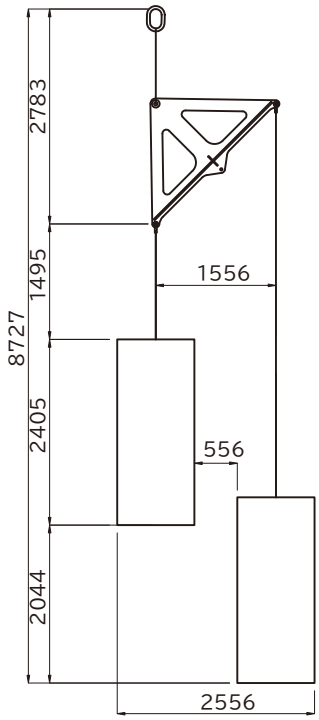

- ワイヤの吊り角度は60° 以内を推奨します。
- 計画時に吊り荷が干渉しないよう計画してください。
- 上部は1点吊りのため、非自転ワイヤやチェーン等のご使用を推奨します。
- 付属品シャックルの紛失にご注意ください。
- 吊り荷重、吊り方をご確認の上、規定の使用荷重内でご使用ください。
- 付属品以外のワイヤ、シャックル等リース品以外の部材は、全て外してご返却ください。
- ワイヤ、下部シャックルは、別途販売となります。

点検表

18ton-3000 (6ton×3点)

4t | 製品質量 450 kg | 型番 DE-18-3000

寸法図

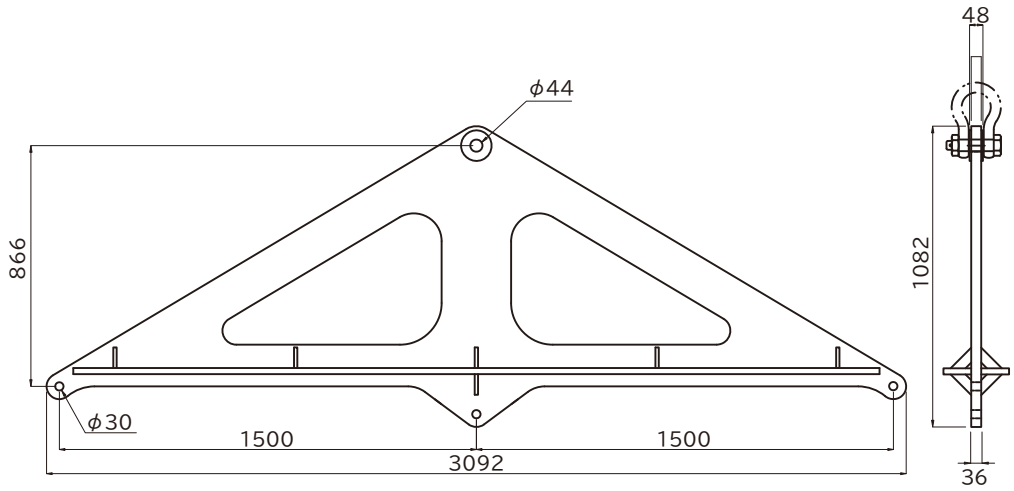

付属品

上部付属シャックル

スーパーアロイ TS-20t

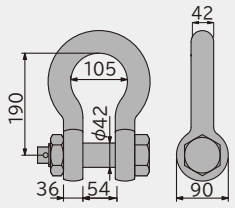

シャックル色：グレー

※紛失にご注意ください。

参考

下部使用可能シャックル

GPBB-8.5t 他

■ 参考変動図例

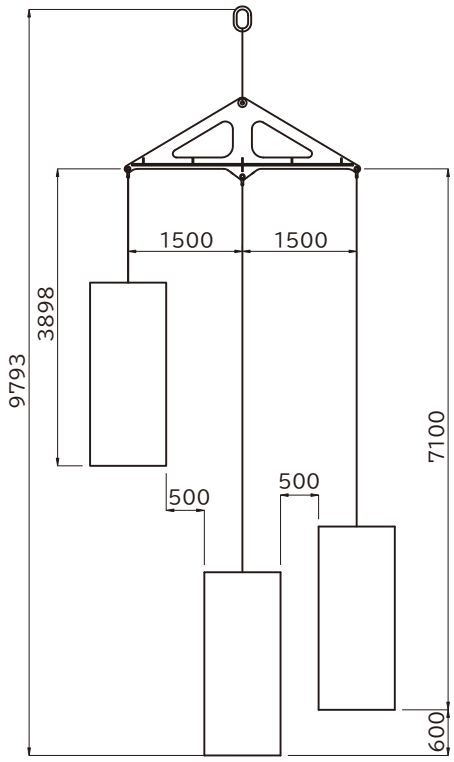

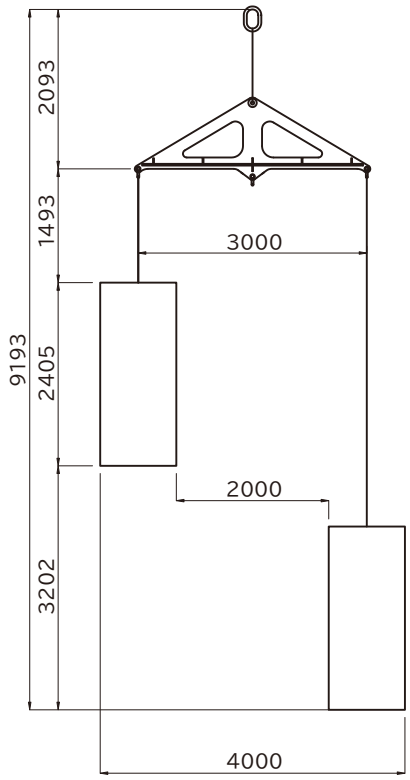

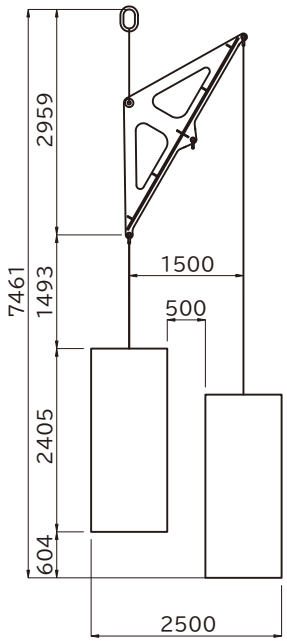

- ワイヤの吊り角度は60° 以内を推奨します。
- 計画時に吊り荷が干渉しないよう計画してください。
- 上部は1点吊りのため、非自転ワイヤやチェーン等のご使用を推奨します。
- 付属品シャックルの紛失にご注意ください。
- 吊り荷重、吊り方をご確認の上、規定の使用荷重内でご使用ください。
- 付属品以外のワイヤ、シャックル等リース品以外の部材は、全て外してご返却ください。
- ワイヤ、下部シャックルは、別途販売となります。

点検表

寸法と図の形状は、現品と異なる場合があります。 また仕様・寸法・材質など変更する場合がありますので、あらかじめご了承ください。