使用例写真集 15ページ

リース／販売

この製品の仕様・寸法図は 138ページ

ワイヤ用エコライザーシーブ(滑車)

アールアイローリング

HP製品紹介

Point 1 長尺物の均等吊りに最適！

Point 2 ワイヤ折り曲げ低下軽減、建て起こし作業でも効果を発揮

Point 3 最大使用荷重48ton 重量物にも対応！

RIR-10t　RIR-20t　RIR-48t

均等吊り

吊り用滑車でワイヤを調整し、
すべての吊り位置を均等に吊り上げ可能

長尺吊り

トラスや長梁など、天秤では対応
しきれない長尺物も対応可能！

＼こんな使い方も！／

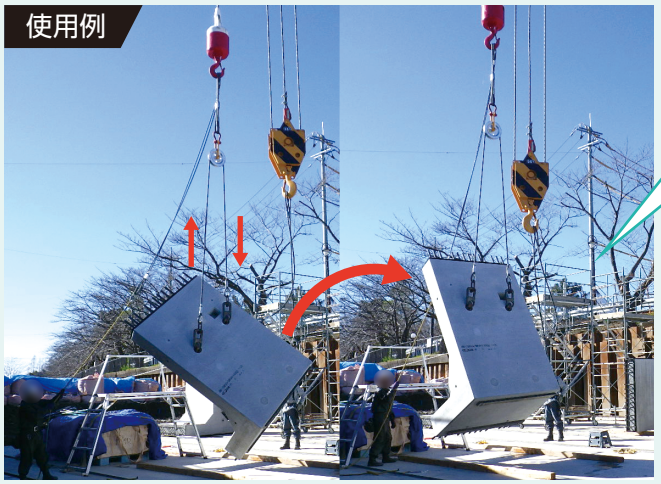

建て起こし作業にも最適！

作業に合わせてご提案！
アールアイ製品と組み合わせて
ご使用いただけます

寸法と図の形状は、現品と異なる場合があります。 また仕様・寸法・材質など変更する場合がありますので、あらかじめご了承ください。

エコライザー

アールアイローリング

HP製品紹介

リース／販売　型番：RIR

ラインナップ

製品名	型番
アールアイローリング10ton	RIR-10
アールアイローリング20ton	RIR-20
アールアイローリング48ton	RIR-48

⚠ 注意事項

- ワイヤや荷の動きにご注意ください。
- ワイヤは別途販売となります。
- 上部シャックルは付属しております。紛失にご注意ください。

ワイヤの折り曲げによる強度低下率

(%)

ロープの構成 ＼ D／d	1	5	10
6×24%	50	30	25
6×37%	45	22	10
IWRC 6×Fi(29)%	45	25	15

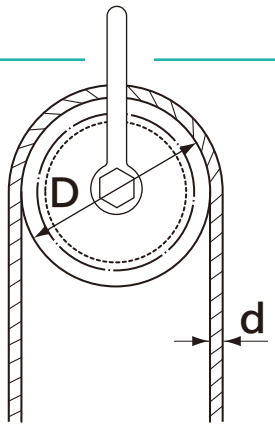

アールアイローリングのシーブピッチ円の直径は、ワイヤ径の10倍を確保しております。
ワイヤ(d)の折り曲げ応力はシーブ(D)が小さいほど強度は低下します。
D/d 10倍以上とれない場合はワイヤの折り曲げによる強度低下率を5倍の値でご検討ください。

10ton

製品質量 28kg シャックル含む　型番 RIR-10

寸法図

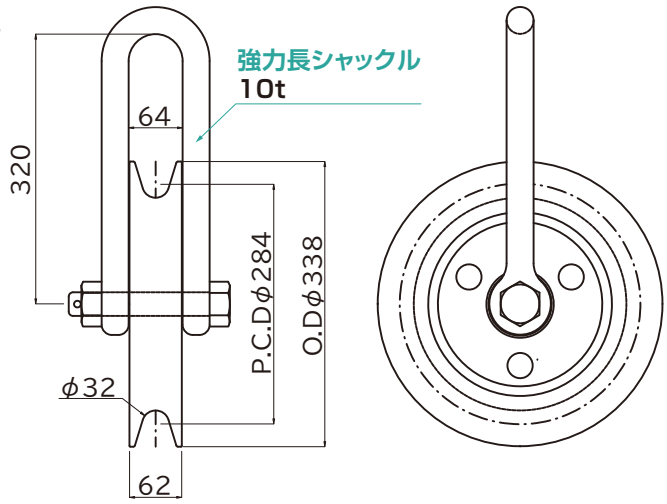

ワイヤJIS 6×37%を推奨します

※ワイヤ径Φ28のときにD/dが10倍です。
それ以上の場合にはD/dを5倍として
強度低下率をみてください。

寸法と図の形状は、現品と異なる場合があります。 また仕様・寸法・材質など変更する場合がありますので、あらかじめご了承ください。

20ton

製品質量 75 kg シャックル含む　型番 RIR-20

寸法図

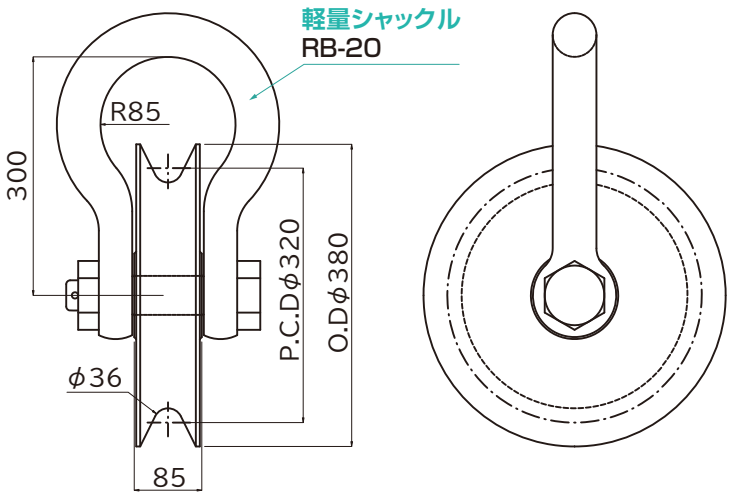

ワイヤJIS 6×37%、IWRCを推奨します

※17ton吊り以上はIWRCを選定してください。
※ワイヤ径Φ32のときにD/dが10倍です。
それ以上の場合にはD/dを5倍として
強度低下率をみてください。

48ton

製品質量 300 kg シャックル含む　型番 RIR-48

寸法図

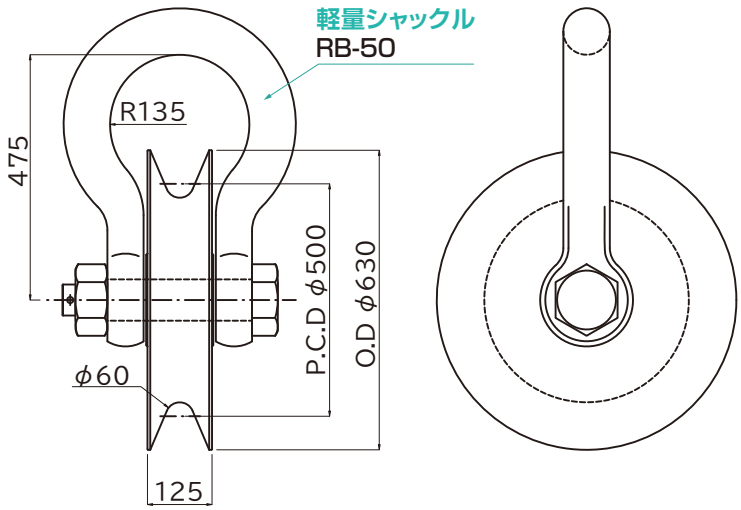

ワイヤJIS 6×37%、IWRCを推奨します

※45ton吊り以上はIWRCを選定してください。
※ワイヤ径Φ50のときにD/dが10倍です。
それ以上の場合にはD/dを5倍として
強度低下率をみてください。

- ワイヤや荷の動きにご注意ください。
- ワイヤは別途販売となります。
- 上部シャックルは付属しております。紛失にご注意ください。

点検表

使用例写真集 15・16ページ

リース／販売

この製品の仕様・寸法図は 140ページ

エコライザー

チェーンエコライザー

Point 1 安定した均等吊り作業に最適！

Point 2 耐摩耗性・屈曲性に優れた強力チェーンを採用！

Point 3 アールアイの特別仕様 メーカー標準品より高低差大！

HP製品紹介

大きな柱の高低差や角度に
対しての重量低減率をカバー

この製品の仕様・寸法図は 142ページ

手動式玉外しシャックル

コラムロック

Point 1 玉外し作業が遠隔操作可能！ チェーンエコライザーと組み合わせも最適！

Point 2 2重ロック機構方式で セットピンの抜けを防止！

Point 3 2000V絶縁スイベル標準装備！ 高所作業で多発する感電事故を防止！

HP製品紹介

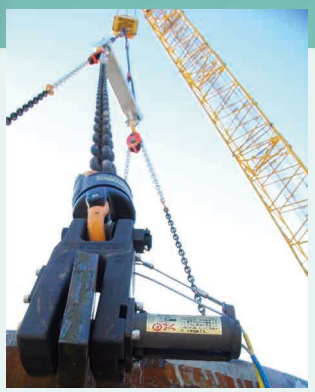

■ 2重ロック機構方式

セットピンを本体両サイドから固定し、開口部の開きを防止するストッパープレートと、万一、作業者の不注意により作業中セットピンのロックが外れてもセットピンがすぐに抜けるのを防止する固定スプリングの**2重ロック機構方式**

寸法と図の形状は、現品と異なる場合があります。 また仕様・寸法・材質など変更する場合がありますので、あらかじめご了承ください。

エコライザー

チェーンエコライザー

HP製品紹介

リース／販売　型番：CE

□ ラインナップ

製品名	型番
チェーンエコライザー 10ton	CE-10
チェーンエコライザー 20ton	CE-20
チェーンエコライザー 20tonロング	CE-20L

⚠ 注意事項

● 1点吊りでご使用しないでください。カップリングの破損や落下の原因となります。

● メーカー標準品（販売）と、弊社リース品の寸法は異なります。本表は、弊社リース品の寸法です。
● ご使用時は、必ずチェーンがねじれていないことを確認してください。
● 吊り角度は、30° 以内で吊ってください。定格荷重は、吊り角度30° 以内の数値です。
30° 以上でご使用の場合は吊り荷重が下がりますのでご相談ください。
● チェーンの動きに十分ご注意ください。
● 高低差の範囲内でご使用ください。
● 取扱説明書を必ず熟読し操作方法等を全て厳守してください。

■ 型式別寸法一覧表

※高低差寸法図（P141）参照

製品ラインナップ	定格荷重(t)	製品質量(kg)	全体			マスターリンク			ボディ			カップリング			シャックル						高低差
			A	B	C	D	E	F	G	H	I	J	K	L	M	N	O	P	Q	R	
CE-10	10	55	672	1220	2819	267	133	38	325	160	115	29	33	15	21	72	29	690	1444	1572	1200
CE-20	20	100	800	1505	2886	250	150	40	450	220	135	43	48	22	32	104	41	860	1210	1381	1450
CE-20L	20	105	800	1850	3231	250	150	40	450	220	135	43	48	22	32	104	41	1205	1210	1381	2200

(mm)

寸法と図の形状は、現品と異なる場合があります。 また仕様・寸法・材質など変更する場合がありますので、あらかじめご了承ください。

10ton	製品質量 55 kg	型番 CE-10
20ton	製品質量 100 kg	型番 CE-20
20tonロング	製品質量 105 kg	型番 CE-20L

取扱説明書

点検表

高低差寸法図

※型式別寸法一覧表(P140)参照

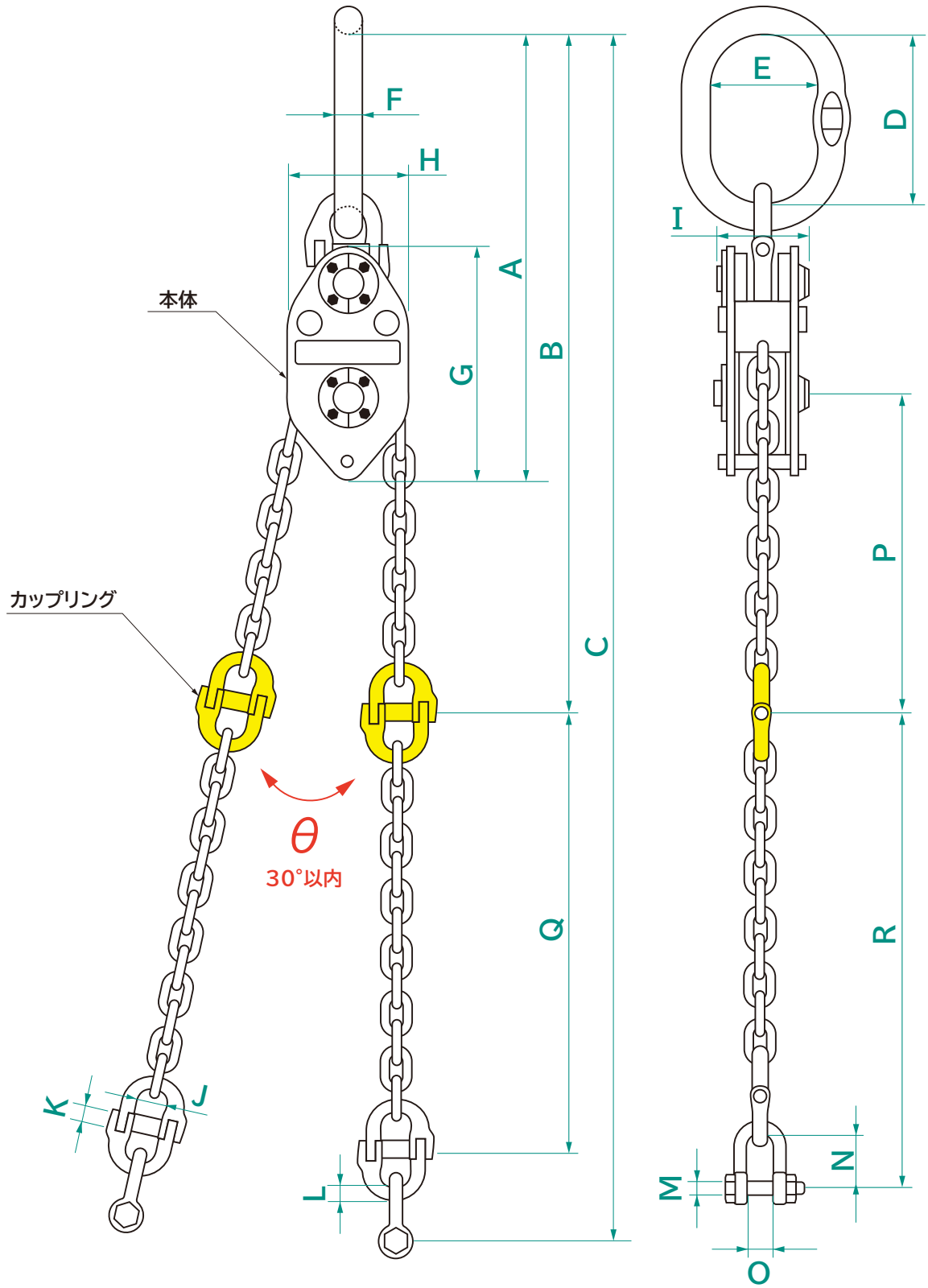

手動式玉外しシャックル

コラムロック

リース／販売　型番：SF

HP製品紹介

□ ラインナップ

製品名	型番
コラムロック 5ton	SF-5
コラムロック 10ton	SF-10

⚠ 注意事項

- **吊り上げ前にピンのロックを必ず確認してください。**
  操作ボルトが固定スプリング内に完全に収まっていないとロックが効かず危険作業となります。
- **操作ワイヤは16mを標準とし、16mより長くしてのご使用は出来ません。**

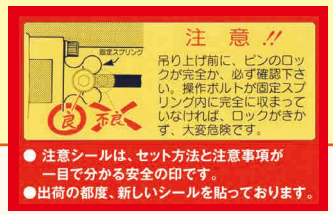

- 注意シールは、セット方法と注意事項が一目で分かる安全の印です。
- 出荷の都度、新しいシールを貼っております。

- 吊りピースのH寸法を確認し、吊り荷重量限度内でご使用ください。
- 取扱説明書を必ず熟読し操作方法等を全て厳守してください。

■ 吊りピースのH寸法を調べ、吊り荷重量限度以内でご使用ください

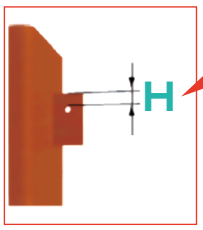

H寸法によって使用荷重が変わりますのでご注意ください

吊りピースH寸法が35mmでコラム重量が9tonである場合、H=30mm～40mmの所を見ると、5tonコラムロックと10tonチェーンエコライザーでは、重量限度が7.2tonになっているので使えません。1サイズ上の10tonコラムロックと20tonチェーンエコライザーを使うことで対応してください。
1サイズ上を使うことで、セットピン・ピン径が大きくなりますので、穴径が使用可能であるかも確認してください。

H寸法（mm）	吊り荷重量限度（ton）	
	5tonコラムロック2個とチェーンエコライザー10tonの組み合わせの場合	10tonコラムロック2個とチェーンエコライザー20tonの組み合わせの場合
H＝70mm	10.0	20.0
60以上70未満	10.0	19.2
50以上60未満	10.0	16.5
40以上50未満	8.8	14.1
30以上40未満	7.2	12.0
20以上30未満	5.8	-

5ton　製品質量 10kg　型番 SF-5

寸法図

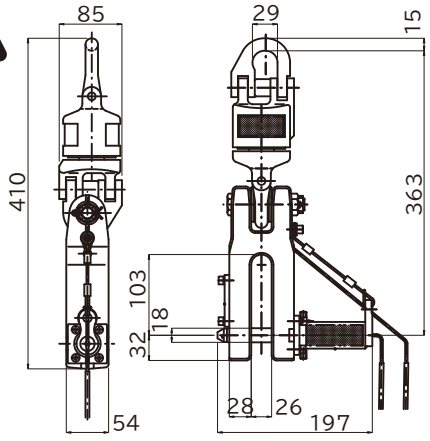

10ton　製品質量 20kg　型番 SF-10

寸法図

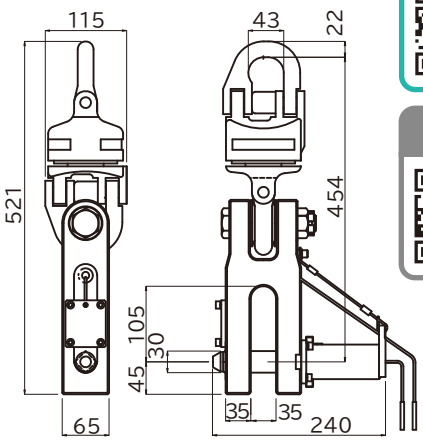

取扱説明書

点検表

寸法と図の形状は、現品と異なる場合があります。 また仕様・寸法・材質など変更する場合がありますので、あらかじめご了承ください。

■ 点検表

□ 当社の点検！

毎回分解 ▶ 検査測定

より確かな安全を提供しております

製品検査工程

❶ 返却時

変形等が無いか検収します。

❷ 分解

分解し、細部まで確認し、洗浄。
シャックルは塗装します。

❸ 組み立て

新しい操作ワイヤを取り付けし、
ボディの開き等各部測定します。

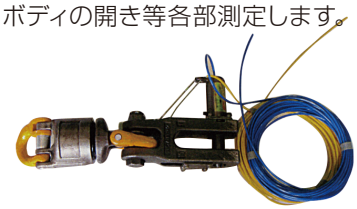

❹ 機能確認

テスターで操作ワイヤ、引っ張り力を調節します。

合格基準に満たない製品は絶対に出しません

□ 当社では必ず『製品検査報告書』を出荷時に提出します

測定見本

5tコラムロック確認シート

ボディ刻印	123456

寸法測定結果

				測定値	合格基準
A−1	ボディの口の開き	項　目 10		26.50　mm	28 mm 以内
A−2	セットピン、吊りピースと接触し摩滅する部分軸径	項　目 13	上下方向	17.60　mm	17.3 mm 以上
			左右方向	17.70　mm	17.3 mm 以上
A−3	セットピン、先端円筒部分軸径	項　目 12	上下方向	16.80　mm	16.5 mm 以上
			左右方向	16.80　mm	16.5 mm 以上
A−4	ボディセットピン穴が拡大していないか	項　目 11	上下方向	18.90　mm	19.1 mm 以内
			左右方向	18.80　mm	19.1 mm 以内
A−5	ストッパースプリング自由長が減少していないか	項　目 9		50.10　mm	49 mm 以上
A−6	スイベル上下間隔が広がっていないか	項　目 19	圧縮時と引張時の差	0.70　mm	2 mm 以内

確認項目

				チェックマーク
B−1	固定スプリングの使用期間は、限度内か　(3年)		項目　1	√
	ストッパースプリングの使用期間は、限度内か　(3年)			√
B−2	セットピンは旧型ではないか		項目　5	√
B−3	セットピンの引っ掛かり部分に、目視でわかる変形がないか		項目　14	√
B−4	ボタンヘッドボルトが使われていないか		項目　4	√
B−5	スプリング受けのホロセット跡が2カ所以上になっていないか		項目　16	√
B−6	ストッパープレートは旧型ではないか、目視で変形が認められないか		項目　7･15	√
B−7	固定スプリングは旧型ではないか		項目　2	√
B−8	注意書きシールは付いているか、読めるか		項目　23	√
B−9	青色ワイヤ引っ張り力は調整したか　(6〜13kg)		項目　24	√
B−10	黄色ワイヤ引っ張り力は確認したか　(6〜13kg)		項目　25	√
B−11	スイベルの回転はスムーズか		項目　18	√
B−12	ロッキングピンとカラーに異常がないか		項目　20	√
B−13	項目20に異常がある場合、スイベルとカップリングの穴が楕円になっていないか		項目　21	√
B−14	セットボルトに変形･傷がないか		項目　17	√
B−15	操作ワイヤに異常がないか	青色	-	√
		黄色	-	√
B−16	各部分に有害な局部摩耗･変形･亀裂が認められないか		項目　22	√

確認年月日　○○○○年○月○日

確認者　所属　アールアイ株式会社　　氏名　東京　太郎　東京

※ 同一項目について、右枠外の期間以内に合格した記録があれば、測定値・チェックマークのかわりに前回の合格年月日を記入すること。右枠外に無記入の項目は、毎回確認が必要です。無期限とある場合、1度合格すればその後の確認は不要となる項目です。この場合は、合格年月日を記入してください。
全項目について、測定値、チェックマーク、あるいは前回合格年月日の記載で埋めてください。

書式No. 560128-5-D

リース

エコライザー

チェーンバランサー

Point 1 素早くバランス吊りが出来る構造

Point 2 建て起こし・均等吊り作業に最適

Point 3 高低差2,200mm！

HP製品紹介

この製品の仕様・寸法図は144ページ

＼段差のある吊り点の不安を解消しました！／

■ 素早くバランス吊りが出来る

鉄鋼構造物のようにバランスが悪いワークでも、**素早くバランス吊りが出来る構造**です。

■ 建て起こし・反転作業に最適

鉄鋼構造物等の吊り上げにおいて、**吊り点の高さが変化する建て起こし・反転作業時に最適**です。

■ チェーンを採用

チェーンを採用していることで、従来からの玉掛け作業のワイヤ式と違いワイヤ独自のねじれや、はね返り等のくせがありません。

■ 最高品質のチェーン

JIS規格より厳しいEN規格(818-2.4)に準拠した**玉掛け専用チェーン**としてISO9001認証工場において、厳選された**最高の特殊合金鋼を使用して製造された最高品質のチェーンを採用**しています。(特殊コーティング済)

■ 部品へのこだわり

マスターリンク、カップリングも、ISO9001認証工場にて製造されたドイツ製、フランス製の製品を採用しています。

■ スイベルを採用

チェーンのねじれは大変危険です。
チェーンのジョイントにスイベルがあるので**チェーンの向きを気にせず作業**が出来ます。

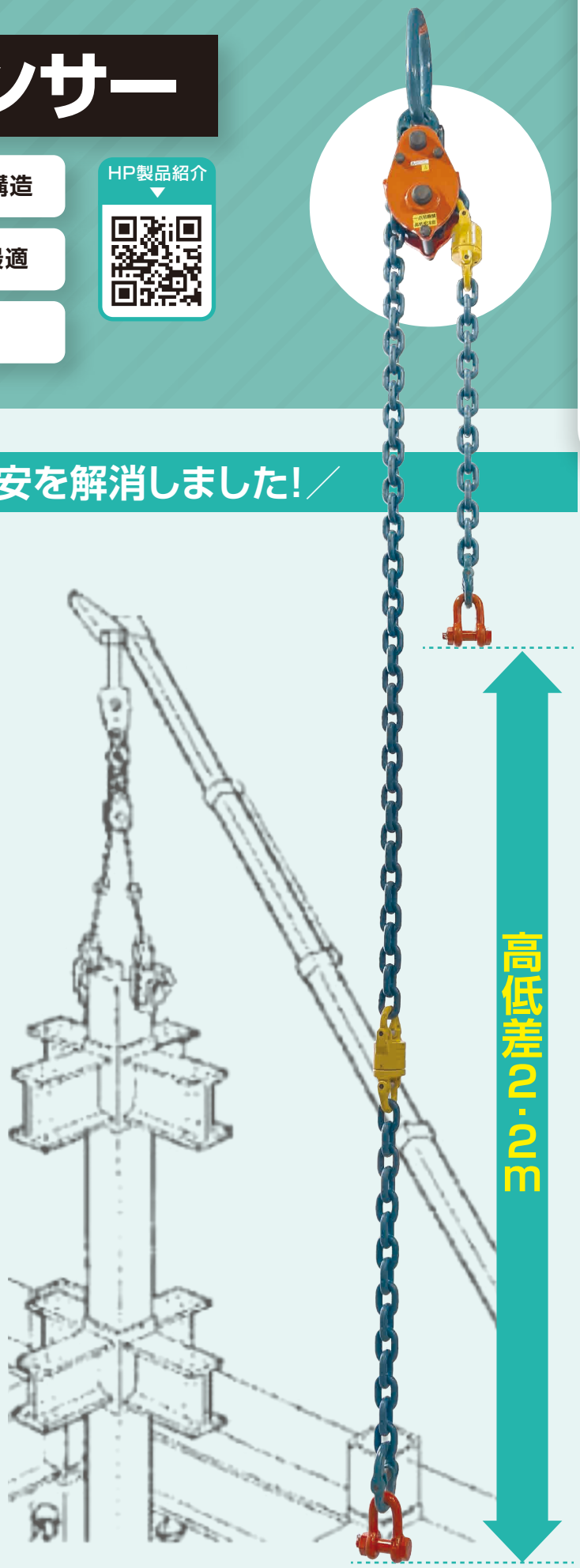

寸法と図の形状は、現品と異なる場合があります。 また仕様・寸法・材質など変更する場合がありますので、あらかじめご了承ください。

エコライザー

チェーンバランサー

HP製品紹介

リース　型番：EQF

□ ラインナップ

製品名	型番
チェーンバランサー 20ton	EQF-20

⚠ 注意事項

- **1点吊りでご使用しないでください。カップリングの破損や落下の原因となります。**

- チェーンの吊り角度は30° 以内（片側15° 以内）で使用してください。
  但し、下方にクランプ類を接続する場合は、そのクランプ類の制限吊り角度にあわせて使用してください。
- ご使用時は、必ずチェーンがねじれていないことを確認してください。
- チェーンの動きに十分ご注意ください。
- 取扱説明書を必ず熟読し操作方法等を全て厳守してください。

■ 特長と作動機構

□ バランス調整

鉄鋼構造物のようにワークの重心位置がわからないものや、吊り点の高さが異なるものなどのバランスが悪いワークでも素早くバランス吊りが出来、吊り点の高さが変化する建て起こし・反転作業時に対して最適な構造です。
チェーンを採用していることで、従来からの玉掛け作業のワイヤ式と違いワイヤ独自のねじれや、はね返り等のくせがありません。

□ チェーン・金具

JIS規格より厳しいEN規格（818-2,4）に準拠した玉掛け専用チェーンとしてISO9001認証工場において、厳選された最高の特殊合金鋼を使用して製造された最高品質のチェーンを採用しています。
金具類（マスターリンク・カップリング）も、ISO9001認証工場にて製造されたドイツ製、フランス製の製品を採用しております。

□ 作動機構

クレーンの巻き上げ操作を行うことで、チェーンスリングの動きと一緒に本体内部に取り付けられたチェーンスプロケットが回転するので、自動的にワークの重心位置を吊り上げることが出来ます。
チェーンガイドより、本体内部でのチェーンスリングのねじれを防ぐことが出来ます。

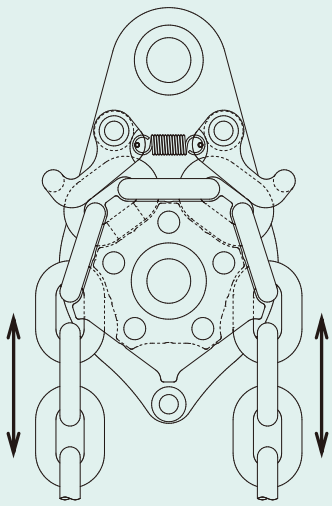

寸法と図の形状は、現品と異なる場合があります。 また仕様・寸法・材質など変更する場合がありますので、あらかじめご了承ください。

チェーンバランサー　20ton

製品質量 150 kg　型番 EQF-20

寸法図

寸法図　高低差2200mm

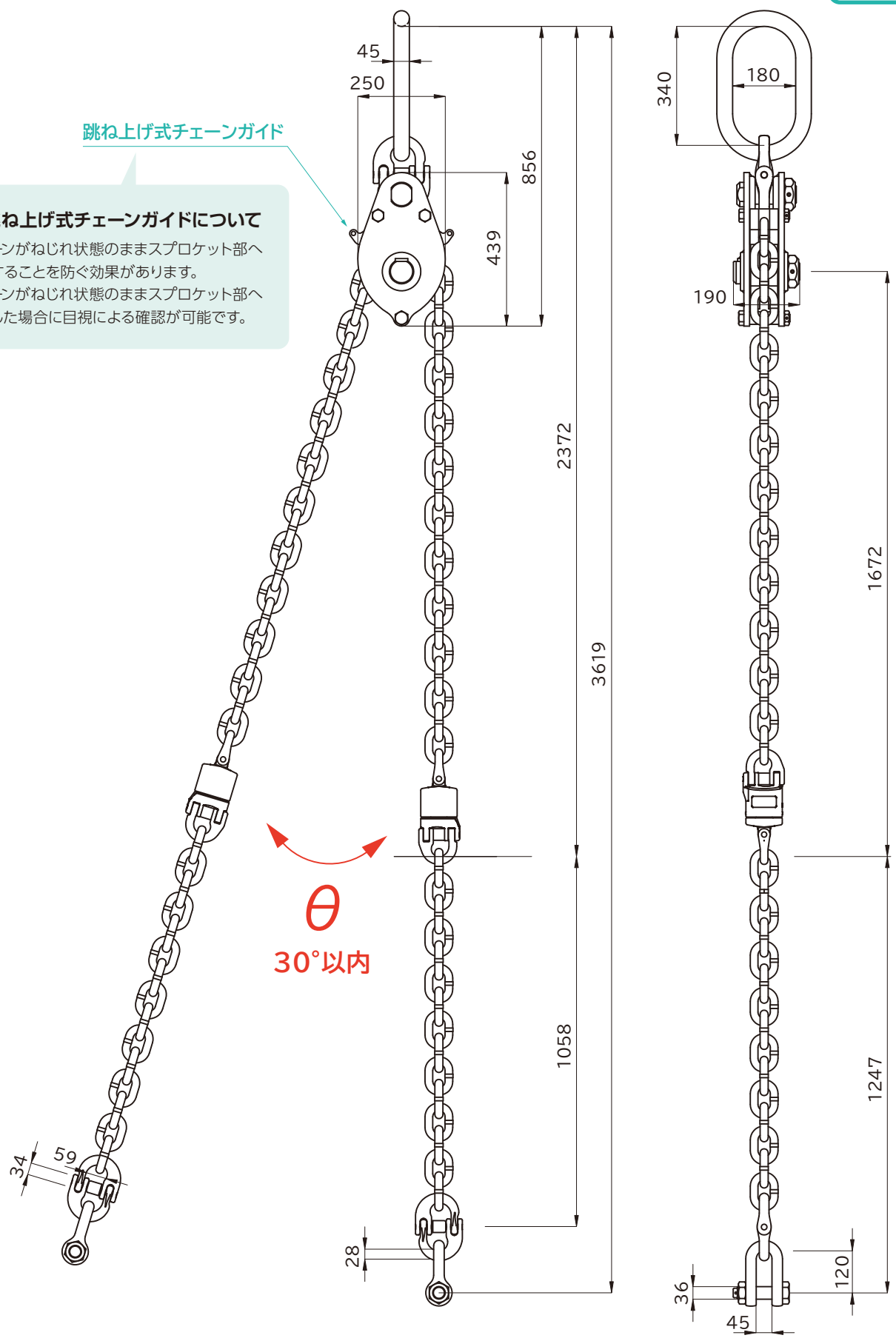

■ 跳ね上げ式チェーンガイドについて

チェーンがねじれ状態のままスプロケット部へ挿入することを防ぐ効果があります。
チェーンがねじれ状態のままスプロケット部へ挿入した場合に目視による確認が可能です。

寸法と図の形状は、現品と異なる場合があります。 また仕様・寸法・材質など変更する場合がありますので、あらかじめご了承ください。