使用例写真集 14・130ページ

この製品の仕様・寸法図は 126ページ

＼角型天秤と組み合わせて柱吊りにも対応!／

鉄筋地組柱や鉄筋棒の吊り上げ最適、PC柱のサポート吊りにも!

建て起こし作業も対応！
作業に合わせてご提案いたします

鉄筋地組柱吊り作業確認シート (P.129)

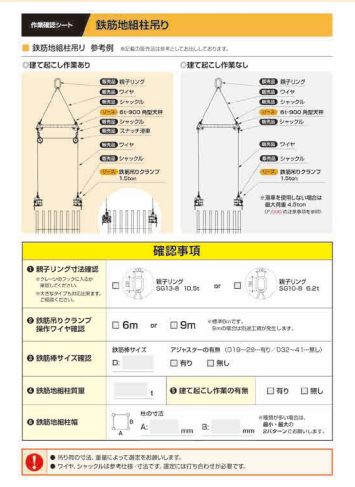

＼お問い合わせの際にご活用ください!／

作業確認シートはHPからも
ダウンロード可能！▶

使用例写真集 14ページ

リース／販売

ワンタッチ式小梁吊りクランプ

KT-1

HP製品紹介

Point 1 コンパクト軽量1.7kg

Point 2 吊り荷の向きを選ばない
縦吊り3t　横吊り2t

Point 3 簡単操作
(ワンタッチロック・ツーロック解除)

縦吊り作業

横吊り作業

この製品の仕様・寸法図は 131ページ

小梁吊りクランプ

KT-1

リース／販売　型番：KT-1

HP製品紹介

製品仕様

使用荷重	縦吊り：3ton 横吊り：2ton

注意事項

- 吊り作業が終了した際、必ずピンを本体に収納してください。
- ピンを収納しなかった事による事故、損害については保証されない場合がございます。

- 使用荷重の許容範囲内で使用してください。
- 取扱説明書を必ず熟読し操作方法等を全て厳守してください。

KT-1

製品質量 1.7 kg　型番 KT-1

取扱説明書

寸法図

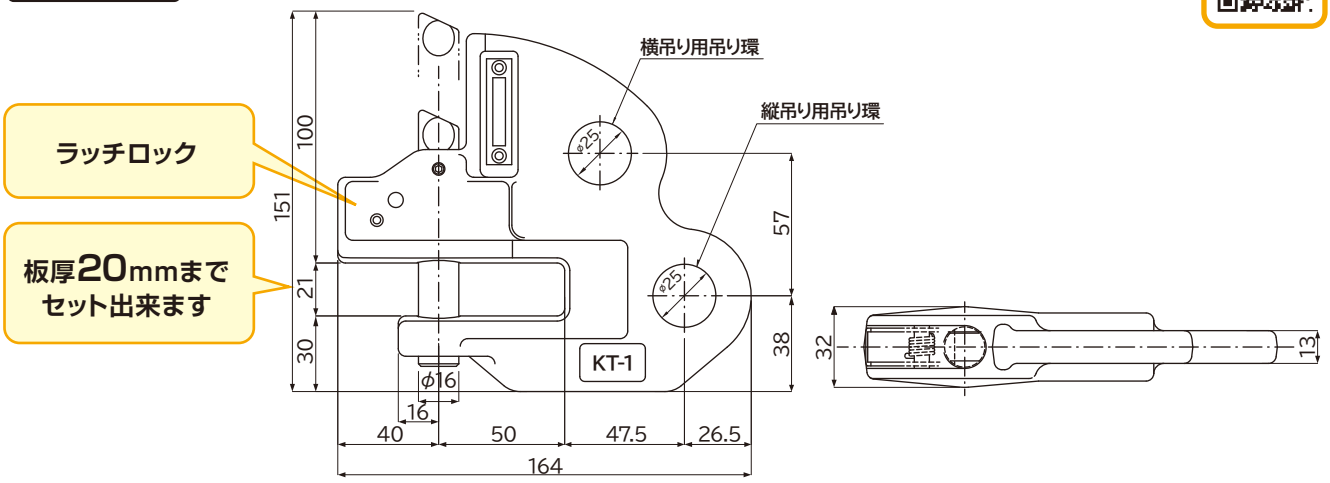

取り付け方法

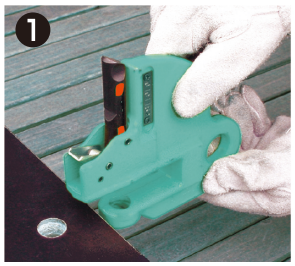

①ピンを吊り穴に合わせます。

②"カチッ"と音がするまでピンを差し込みます。

③セット完了。ピンが抜けないことを確認します。

取り外し方法

ラッチロックを開放し、ピンを引き抜きます。