この製品の仕様・寸法図は 64 ページ

吊り荷が ピタッ!と 止まる!

HP製品紹介

吊荷旋回制御装置

ニピタ75 Aタイプ・Bタイプ

Point 1
吊り荷の安定保持

Point 2
任意の方向へ旋回

Point 3
高所・狭小スペースでの回転抑止

■ ニピタ75 ラインナップ

Aタイプ
下部吊りピース
最大8p

多点吊りにおすすめ!
並行吊りも可能!

Bタイプ
下部吊りピース
最大4p

アールアイ仕様!
充電作業が楽に!

比較表

製品名	旋回制御能力	定格荷重	下部吊りピース数	機械質量	機械寸法(L×W×H)	充電器
スカイジャスター125	125ton･㎡	30ton	6P(7.5ton×4P)	2650kg	1262×2035×1758	本体内蔵
ニピタ75(Aタイプ)	75ton･㎡	20ton	8P(5ton×4P)	2500kg	1052×2189×1427	外付け
ニピタ75(Bタイプ)	75ton･㎡	20ton	4P(5ton×4P)	2200kg	1132×1905×1700	本体内蔵

寸法と図の形状は、現品と異なる場合があります。 また仕様・寸法・材質など変更する場合がありますので、あらかじめご了承ください。

吊荷旋回制御装置

ニピタ75

HP製品紹介

リース　型番：NPT

□ ラインナップ

製品名	型番
ニピタ75	NPT-75

製品仕様

タイプ	Aタイプ／Bタイプ
最大使用荷重	20ton
下部吊りピース	Aタイプ[20ton／8p（5ton×4p）]・Bタイプ[20ton／4p（5ton×4p）]
旋回制御可能能力	75t·㎡
Aタイプ電源	【AC電源／バッテリー切替式】 •AC電源：AC200V 三相 30A　•バッテリー：DC48V 300Ah •充電用電源：AC200V 単相 15A×1系統
Bタイプ電源	【AC電源／バッテリー切替式】 •AC運転／充電用電源：AC200V 三相 30A　•バッテリー：DC48V 300Ah

注意事項

- **フライホイールが完全に止まるまで運搬出来ません。**
（高速回転時、完全に止まるまで約2.5時間かかります）

- ワイヤ、シャックルは付属しておりません。
- 始動時、充電時はAC200Vの電源をご用意ください。
- 始動時、フライホイールが高速回転に到達するまで約20分必要です。（高速回転設定時）
- 取扱説明書を必ず熟読し操作方法等を全て厳守してください。

■ 旋回制御可能能力（75t・㎡）　A・Bタイプ共通

ご使用前に旋回制御可能能力内で作業が行えるかのご確認をお願いします。
（選定確認シートはP.67にございます。）

使用可否計算式	$75t\cdot m^2 > \dfrac{(a^2+b^2)\times W}{12}$

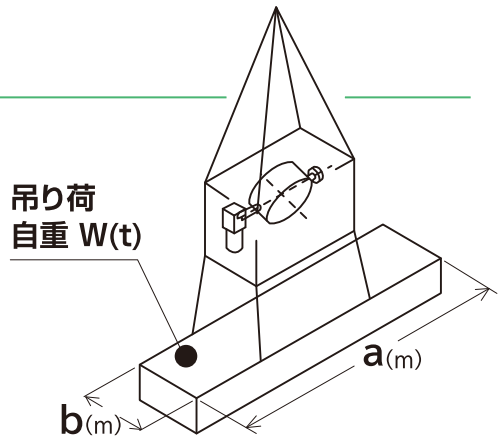

寸法と図の形状は、現品と異なる場合があります。 また仕様・寸法・材質など変更する場合がありますので、あらかじめご了承ください。

ニピタ75　Aタイプ

4t　使用荷重 20 ton　製品質量 2500 kg　型番 NPT-75

取扱説明書　点検表

寸法図

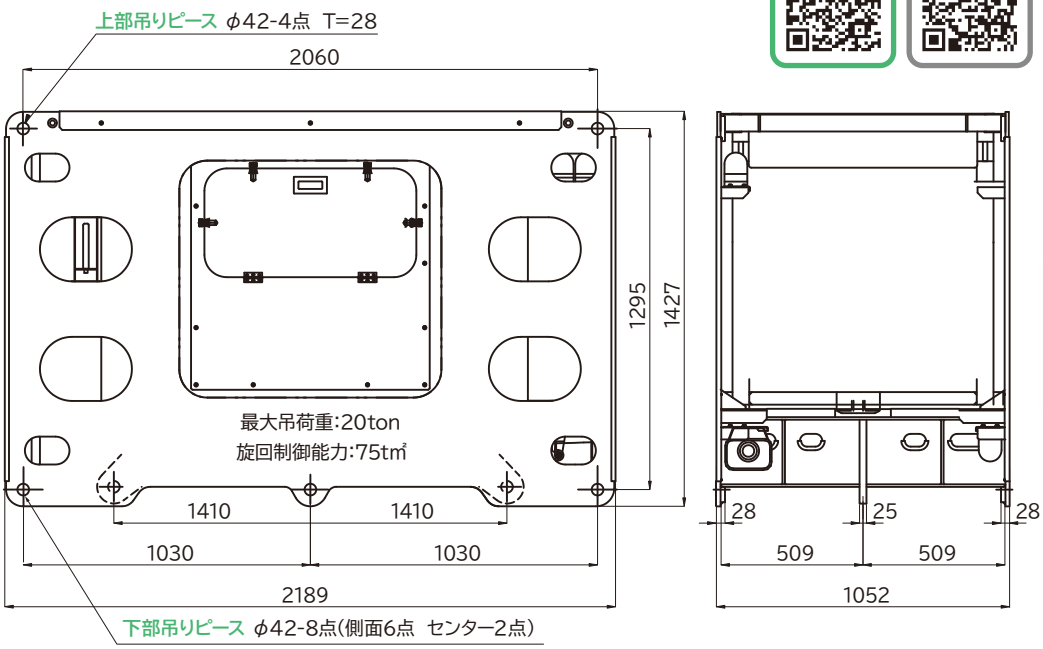

付属品

上部付属シャックル

GPBB-13.5t

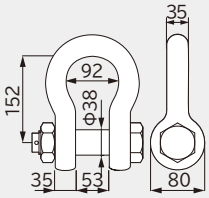

上部吊りピース最大
20ton／5ton×4p
※必ず4点吊りにて使用してください。

下部吊りピース最大
20ton／8p(5ton×4p)
※4点吊り時20ton　2点吊り時10ton

ニピタ75　Bタイプ

4t　使用荷重 20 ton　製品質量 2200 kg　型番 NPT-75

取扱説明書　点検表

寸法図

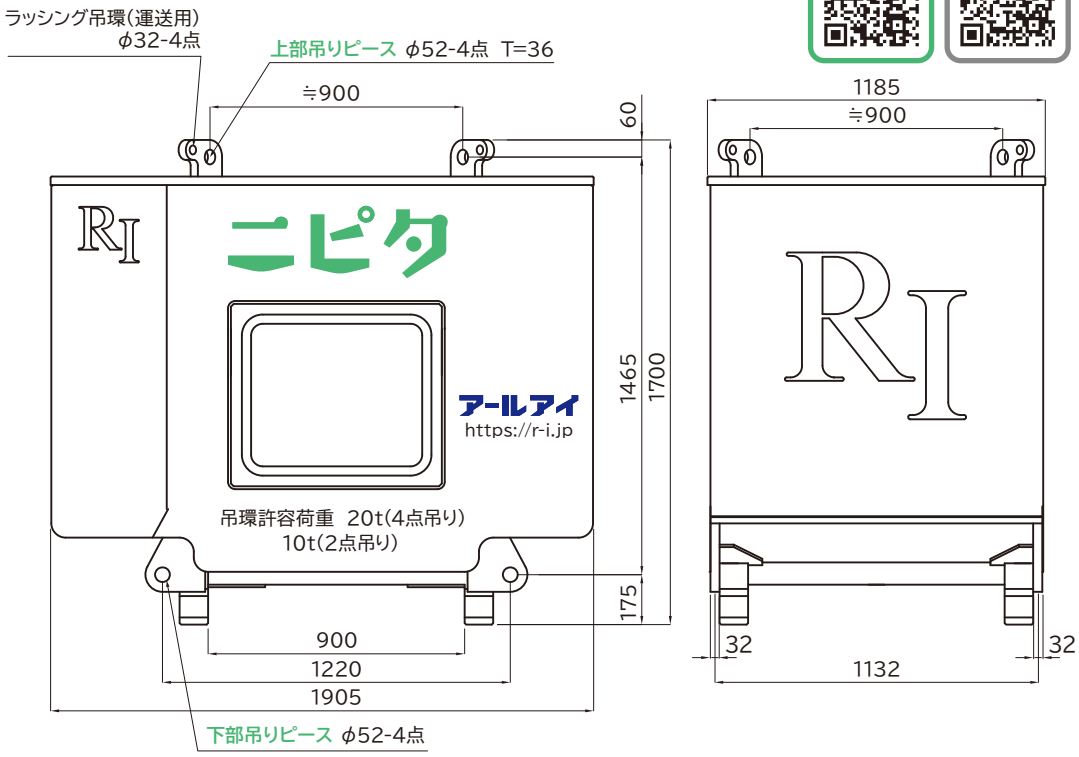

付属品

上部付属シャックル

GPBB-13.5t

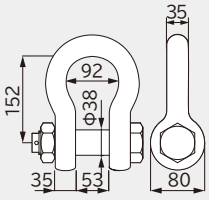

上部吊りピース最大
20ton／5ton×4p
※必ず4点吊りにて使用してください。

下部吊りピース最大
20ton／4p(5ton×4p)
※4点吊り時20ton　2点吊り時10ton