自動玉外し装置
反転装置
回転誘導装置
バランサー
天秤
クランプ
PC調整治具
エコライザー
吊り金具
寸法表・安全荷重表

ピタカイW

推力 5.0 ton　製品質量 8.2 kg　型番 PCMW

取扱説明書

点検表

フックプレートのそりを防止！ ピタカイの損傷やPC破損を防ぐ！

ピタカイの底面が浮いてしまいますとピタカイの損傷やPC破損を起こす可能性があります。（図①）
そこでピタカイWは、下部にも押しプレートをセットすることで、フックプレートのそりを防止し、
PC柱の破損を防ぎます。（図②）

図①／ピタカイ

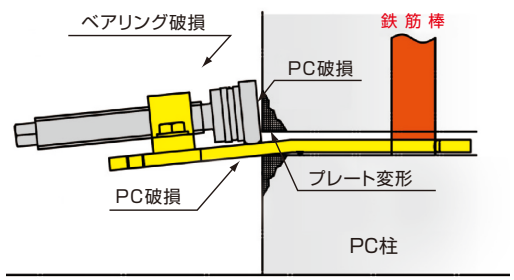

図②／ピタカイW

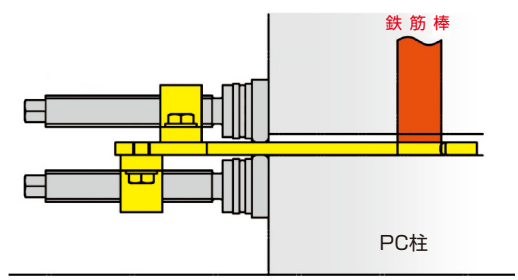

※板厚9mmの薄型タイプもございますのでご相談ください。

寸法図

ネジ棒は
摩擦防止の為
定期的に給油
をしてください

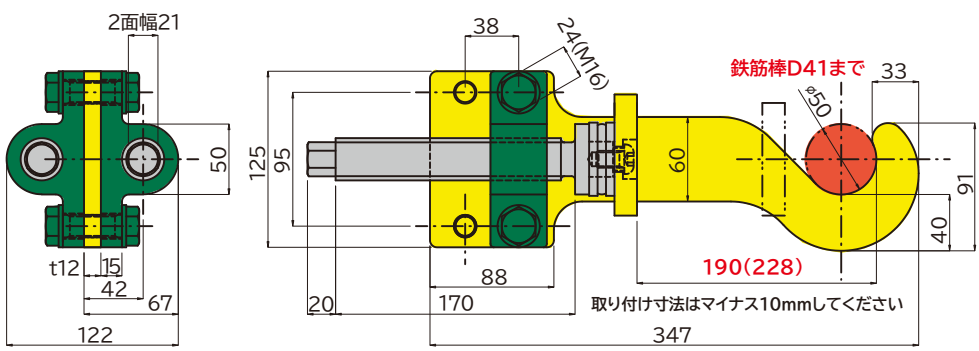

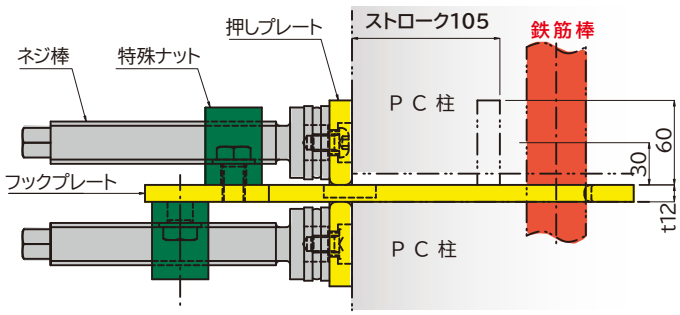

■フックプレートの向きは左右ございます。
■特殊ナットの位置の付け替えで取り付け寸法を伸ばすことが出来ます。

フックプレート板厚　12mm

- ご返却の際は全ての部品が揃っているか、ご確認お願いいたします。
- 電気工具・スパナ・モンキーは使用しないでください。
- 足や単管パイプなどで必要以上に力をかけないでください。
- フックプレート底面が接地出来ないところでは、バタ角材等で必ず底面を接地させてください。
- ラチェットレンチの長さは、355mm以下の物をご用意し、手の力で使用してください。

寸法と図の形状は、現品と異なる場合があります。 また仕様・寸法・材質など変更する場合がありますので、あらかじめご了承ください。

ピタカイWロング

推力 5.0 ton　製品質量 8.7 kg　型番 PCMWL

取扱説明書　点検表

寸法図

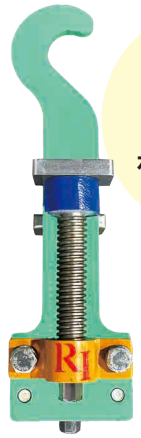

ネジ棒は
摩擦防止の為
定期的に給油
をしてください

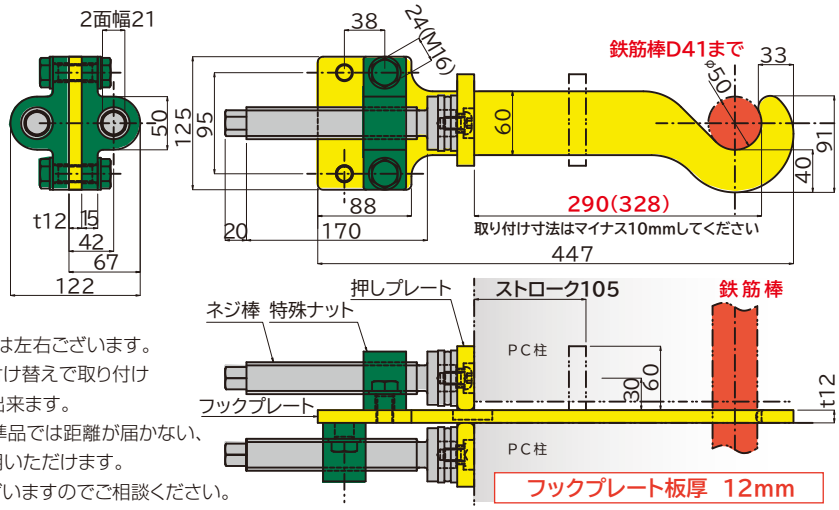

■フックプレートの向きは左右ございます。
■特殊ナットの位置の付け替えで取り付け寸法を伸ばすことが出来ます。
■鉄筋棒がピタカイ標準品では距離が届かない、外周回りなどにご使用いただけます。
■超ロングタイプもございますのでご相談ください。

ピタカイ薄(シングル)

製品質量 4.5 kg　型番 PCMU

取扱説明書　点検表

寸法図

ネジ棒は
摩擦防止の為
定期的に給油
をしてください

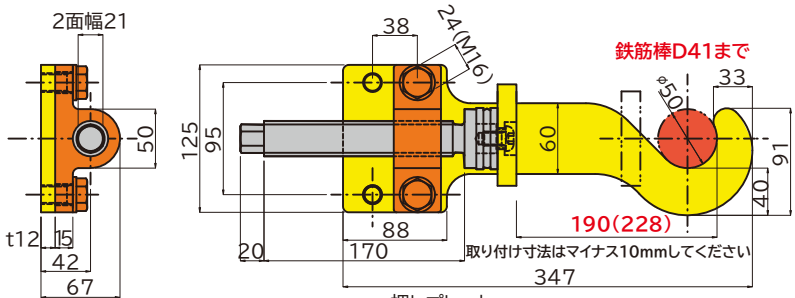

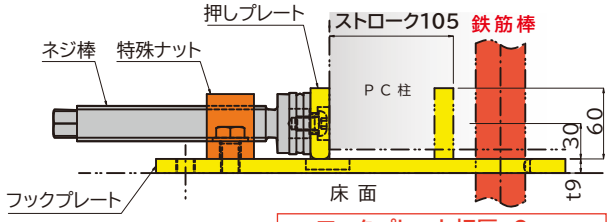

■フックプレートの向きは左右ございます。
■特殊ナットの位置の付け替えで取り付け寸法を伸ばすことが出来ます。
■薄型プレートは売りきりでお出ししています。
■ピタカイ薄(W)もございます。

ピタカイベータ(鉄骨柱調整)

製品質量 5.9 kg　型番 PCMB

取扱説明書　点検表

寸法図

ネジ棒は
摩擦防止の為
定期的に給油
をしてください

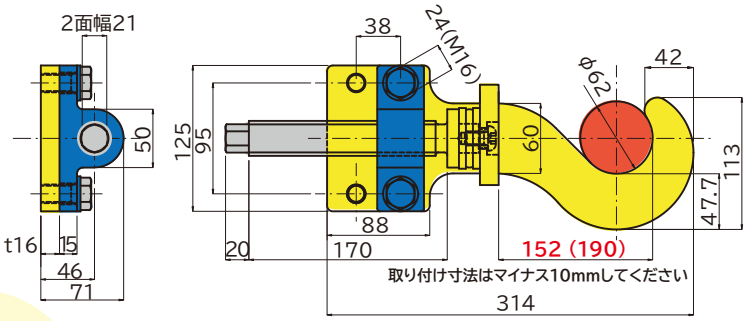

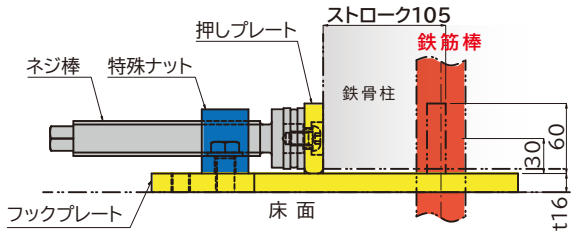

■フックプレートの向きは左右ございます。
■特殊ナットの位置の付け替えで取り付け寸法を伸ばすことが出来ます。

鉄骨のベースプレートは、レベルモルタル分の隙間がございますのでピタカイベータを差し込み、アンカーボルトに引っかけて反力を取り、ネジ棒を回し押して位置合わせが出来ます。簡単で正確な位置合わせが可能です。（アンカーボルトM60まで使用能）