RI 使用荷重が大幅にUP！

全方向アイボルト

ロードリングプラス

寸法・製品質量は従来品と同等

使い勝手はそのままに、
作業は安全に。

現場でも目立つ蛍光パープル色！ 周囲温度により本体色変化

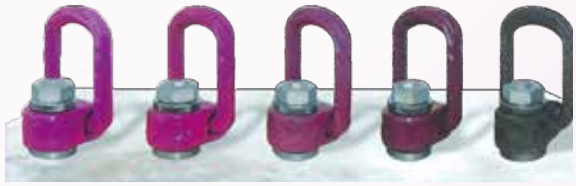

高温度下で使用されても温度影響が目でわかる、
ルッド社独自のカラーコーション。
（特許取得済）

検査も簡単に！ 日常点検では暗い現場でも

ロードリング本体に摩擦限界ノッチを入れ、手触りだけでも摩擦限界が分かります。（特許取得済）

ICEボルト開発

チェーンメーカーならではの長年の研究成果であるICE鋼をボルトにも採用し、引張り強度、インパクト荷重に対してより強靭になりました。

ICチップが封入済

ロードリングが使用出来る環境であれば問題なく使用出来るICチップが封入されています。商品管理、履歴管理、書類を一枚でも減らしトレーサビリティ管理も万全です。
（別途リーダーが必要です）

※取扱説明書を必ず熟読し操作方法等を全て厳守してください。　※ページにあるQRコードを読み込むと各図面データを送信出来ます。
※寸法と図の形状は、現品と異なる場合があります。また仕様・寸法・材質など変更する場合がありますので、あらかじめご了承ください。

RJ ロードリングプラス

型番 VLBG-PLUS　販売

≫ 仕様表

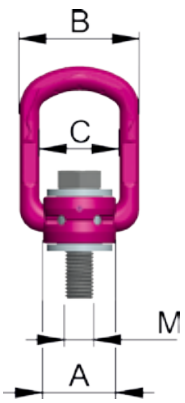

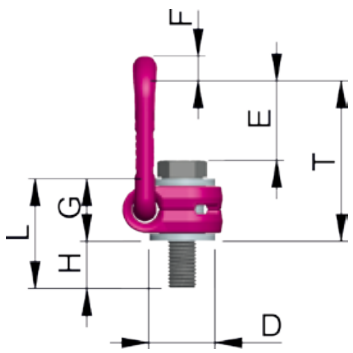

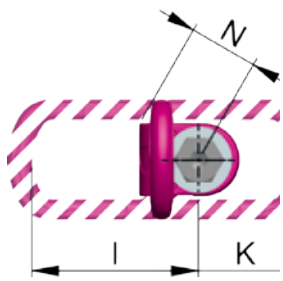

■ VLBG-PLUS　標準タイプ

安全率5倍

型名	基本使用荷重 [t]	製品質量 [kg]	ネジピッチ [mm]	T [mm]	A [mm]	B [mm]	C [mm]	D [mm]	E [mm]	F [mm]	G [mm]	H [mm]	HL※ [mm]	I [mm]	K [mm]	L [mm]	M [mm]	N [mm]	締付トルク [Nm]
VLBG-PLUS-M8	0.50	0.3	1.25	75	30	54	34	24	40	10	29	11	76	75	45	40	M8	32	30
VLBG-PLUS-M10	0.72	0.32	1.5	75	30	54	34	24	39	10	29	15	96	75	45	44	M10	32	60
VLBG-PLUS-M12	1.08	0.33	1.75	75	32	54	34	26	38	10	29	18	116	75	45	47	M12	32	150
VLBG-PLUS-M16	1.6	0.55	2.0	85	33	56	36	30	39	13.5	36	22	149	86	47	58	M16	38	150
VLBG-PLUS-M20	2.8	1.3	2.5	110	50	82	54	45	55	16.5	43	32	187	113	64	75	M20	48	400
VLBG-PLUS-M24	3.6	1.5	3.0	125	50	82	54	45	67	18	43	37	222	130	78	80	M24	48	760
VLBG-PLUS-M30	5.36	3.3	3.5	147	60	103	65	60	67	22.5	61	49	279	151	80	110	M30	67	1000
VLBG-PLUS-M36	6.4	6.2	4	197	77	122	82	70	97	26.5	77	63	223	205	110	140	M36	87	800
VLBG-PLUS-M42	8	6.7	4.5	197	77	122	82	70	94	26.5	77	73	273	205	110	150	M42	70	1000
VLBG-PLUS-M42	12	10.9	4.5	222	95	156	100	85	109	36	87	63	263	230	130	150	M42	100	1500
VLBG-PLUS-M48	16	11.6	5	222	95	156	100	95	105	36	87	73	303	230	130	160	M48	100	2000

※HL＝ロングボルト

■吊り方式による最大負荷性能「G」(ton)

吊り方式	G	G	G	G	G		G	G		G
数量	1	2	1	2	2	2	2	3､4	3､4	3､4
傾斜角度	0°	90°	90°	0°	0-45°	45-60°	非対称	0-45°	45-60°	非対称
VLBG-PLUS M8	0.50	1.01	0.504	1.01	0.70	0.50	0.50	1.06	0.76	0.50
VLBG-PLUS M10	0.72	1.44	0.72	1.44	1.04	0.72	0.72	1.52	1.08	0.72
VLBG-PLUS M12	1.08	2.16	1.08	2.16	1.52	1.08	1.08	2.24	1.6	1.08
VLBG-PLUS M14	0.96	1.92	0.96	1.92	1.34	0.96	0.96	2.02	1.44	0.96
VLBG-PLUS M16	1.6	3.2	1.6	3.2	2.24	1.6	1.6	3.36	2.4	1.6
VLBG-PLUS M18	1.6	3.2	1.6	3.2	2.24	1.6	1.6	3.36	2.4	1.6
VLBG-PLUS M20	2.8	5.6	2.8	5.6	3.92	2.8	2.8	5.92	4.2	2.8
VLBG-PLUS M24	3.6	7.2	3.6	7.2	5.04	3.6	3.6	7.6	5.4	3.6
VLBG-PLUS M30	5.36	10.72	5.36	10.72	7.52	5.36	5.36	11.36	8	5.36
VLBG-PLUS M36	6.4	12.8	6.4	12.8	8.96	6.4	6.4	13.44	9.6	6.4
VLBG-PLUS M42	8	16	8	16	11.2	8	8	16.8	12	8
VLBG-PLUS M42	12	24	12	24	16.8	12	12	25.2	18	12
VLBG-PLUS M48	16	32	16	32	22.4	16	16	33.6	24	16

※取扱説明書を必ず熟読し操作方法等を全て厳守してください。　※ページにあるQRコードを読み込むと各図面データを送信出来ます。
※寸法と図の形状は、現品と異なる場合があります。 また仕様・寸法・材質など変更する場合がありますので、あらかじめご了承ください。