32ton 4点吊り

製品質量 1120kg　MSA32-4　リース

寸法図

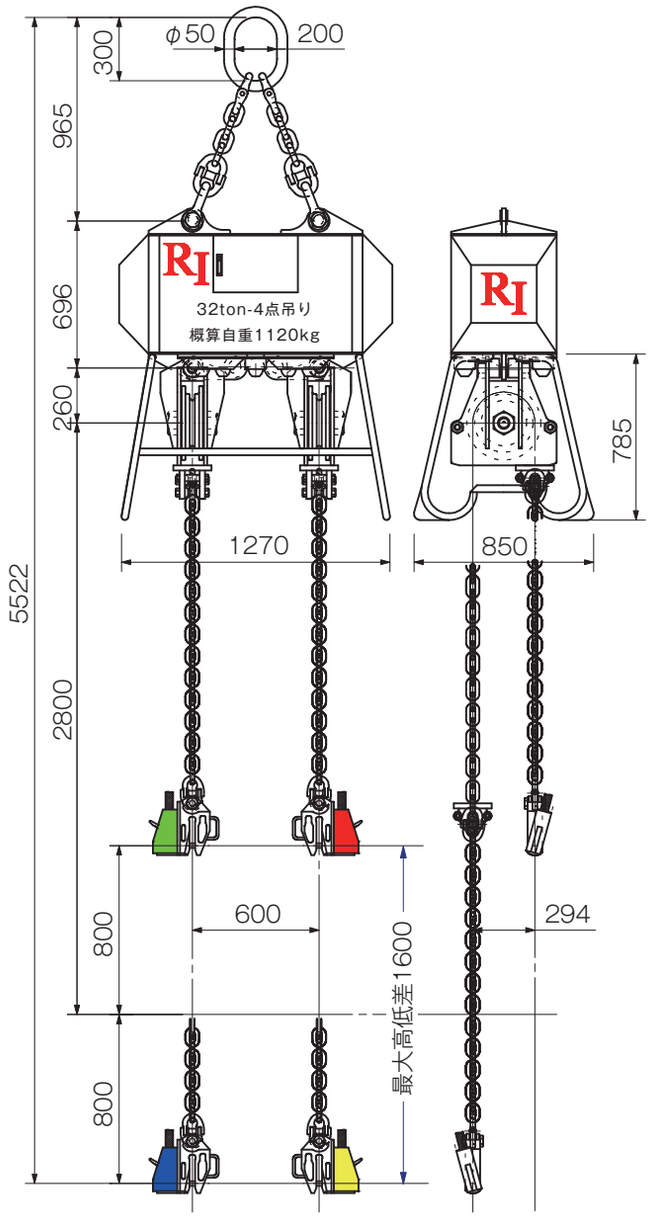

■クランプ概算寸法図　製品質量:21kg

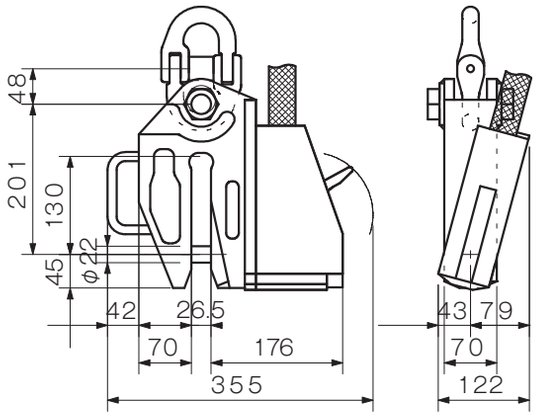

※クランプをセットする吊りピース等の寸法は、穴径はピン径+2mm以上、板厚は開口部の−1mm以下でお考えください。
ご不明な点がございましたら何なりとお問い合わせください。

⚠ 注 意

チェーン吊り角度は30°以内で使用してください。
それ以上で使用すると最大吊り荷重は低下します。
カップリングを滑車（シーブ）に当てての1点吊りの使用は出来ません。

要確認　本体リングがクレーンに入るかご確認ください。

禁止　横倒し厳禁のためフォークリフトでの移動禁止

※寸法と図の形状は、現品と異なる場合があります。 また仕様・寸法・材質など変更する場合がありますので、あらかじめご了承ください。