ピタカイ・ミニW

推力 5.0ton　製品質量 8.2kg　PCMW　リース

フックプレートのそりを防止　ピタカイ・ミニの損傷やPC破損を防ぐ!

ピタカイ・ミニの底面が浮いてしまいますとピタカイ・ミニの損傷やPC破損を起こす可能性があります。(図①)
そこでピタカイ・ミニWは、下部にも押しプレートをセットすることで、フックプレートのそりを防止し、
PC柱の角かけを防ぎます。(図②)

ピタカイ・ミニ

図①

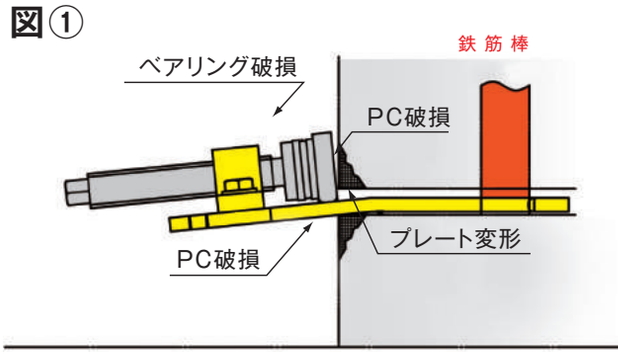

ピタカイ・ミニW

図②

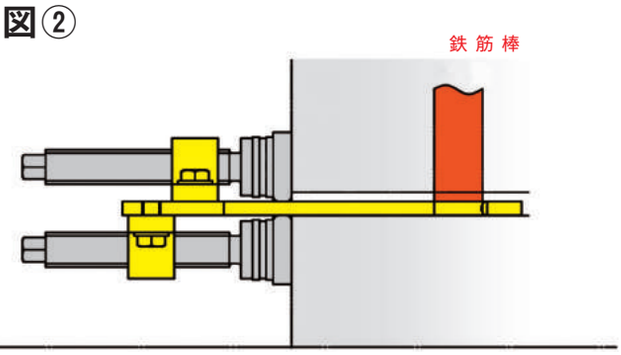

※板厚9mmの薄型タイプもございますのでご相談ください。
(薄型プレートは売りきりでお出ししています。)

寸法図

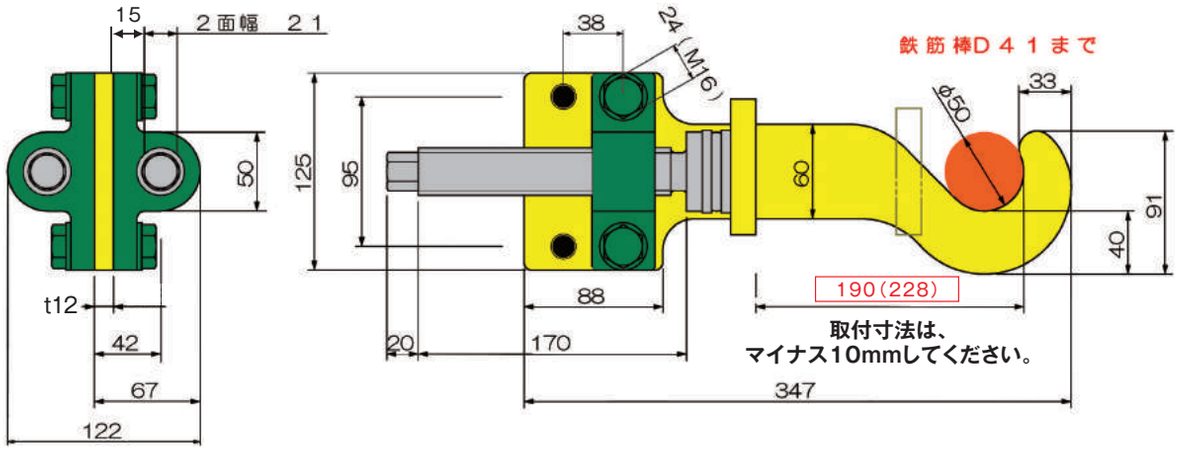

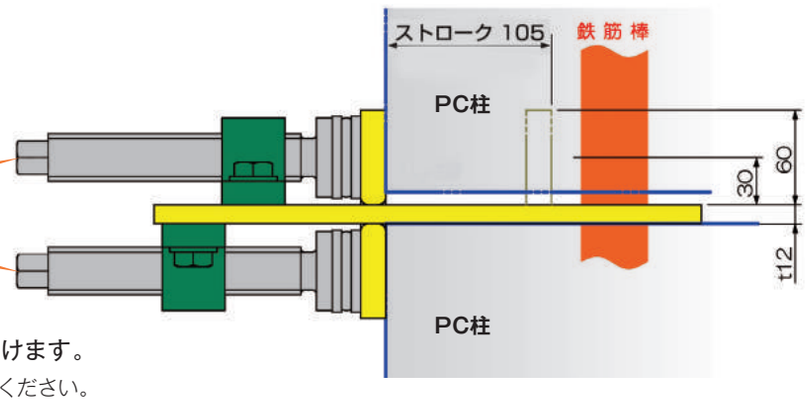

ネジ棒は摩擦防止の為
定期的に給油してください

■フックの向きは、左右ございます。
■21mmのラチェットレンチでご使用いただけます。

※板厚9mmの薄型タイプもございますのでご相談ください。
(薄型プレートは売りきりでお出ししています。)

※寸法と図の形状は、現品と異なる場合があります。 また仕様・寸法・材質など変更する場合がありますので、あらかじめご了承ください。

ピタカイ・ミニW ロング

推力 5.0ton　製品質量 8.7kg　PCMWL　リース

寸法図

ロングタイプは100mm長い!
外周柱やタイル張り製品などに

引っかける鉄筋棒が標準品では届かない外周回り・タイル張り製品などにご使用いただけます。
標準品より100mm長くしてありますので、100mm奥の鉄筋棒に引っかけられます。

■フックの向きは、左右ございます。

■21mmのラチェットレンチでご使用いただけます。

※板厚9mmの薄型タイプもございますのでご相談ください。（薄型プレートは売りきりでお出ししています。）
※超ロングタイプもございますのでご相談ください。

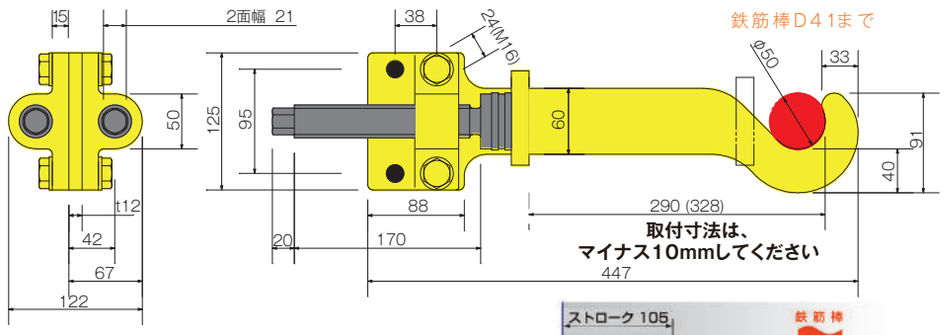

ネジ棒は摩擦防止の為
定期的に給油してください

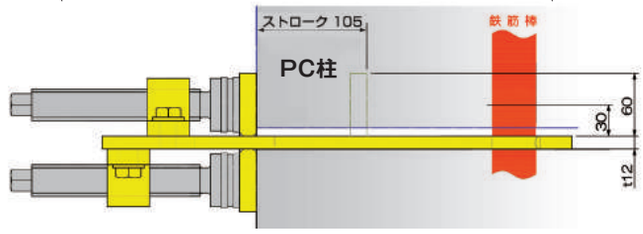

ピタカイベータ（ベースプレート/鉄骨柱調整治具）

製品質量 5.9kg　PCMB　リース

鉄骨のベースプレートは、レベルモルタル分の隙間がございますのでピタカイベータを差し込み、アンカーボルトに引っかけて反力を取り、ネジ棒を回し押して位置合わせが出来ます。
簡単で正確な位置合わせが可能です。（アンカーボルトM60まで使用可能）

○一面に2台使用することにより、ねじれを防止いたします。
○バールでこじる事も、ジャーナルジャッキなどの反力受けも不要です。
○ピタカイシングルは、ボルトの付け替えで伸ばすことも可能。

寸法図

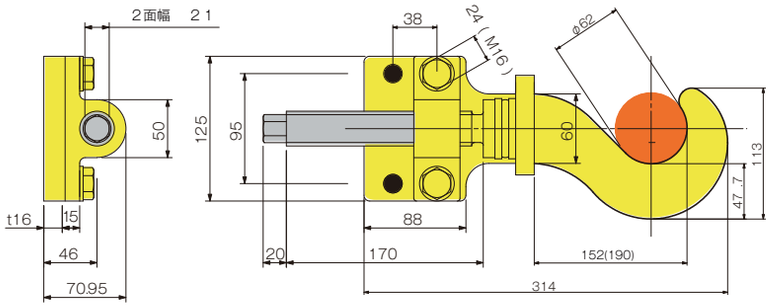

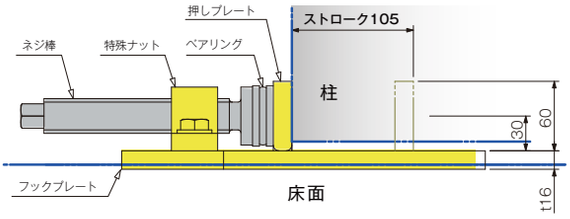

■21mmのラチェットレンチでご使用いただけます。

取付寸法は、マイナス10mmしてください。

注意

○21mmのラチェットレンチをご使用ください。（スパナ・メガネレンチ・モンキーは使用しないでください。）
○レンチの長さは、355mm以下の物を使用し、足ではなく手の力のみで使用してください。
○押しプレートに、負荷を斜めにかけないでください。
○フックプレート底面が接地出来ない所では、バタ角材などで調整をして使用してください。

※寸法と図の形状は、現品と異なる場合があります。 また仕様・寸法・材質など変更する場合がありますので、あらかじめご了承ください。