ロードリング選定シート

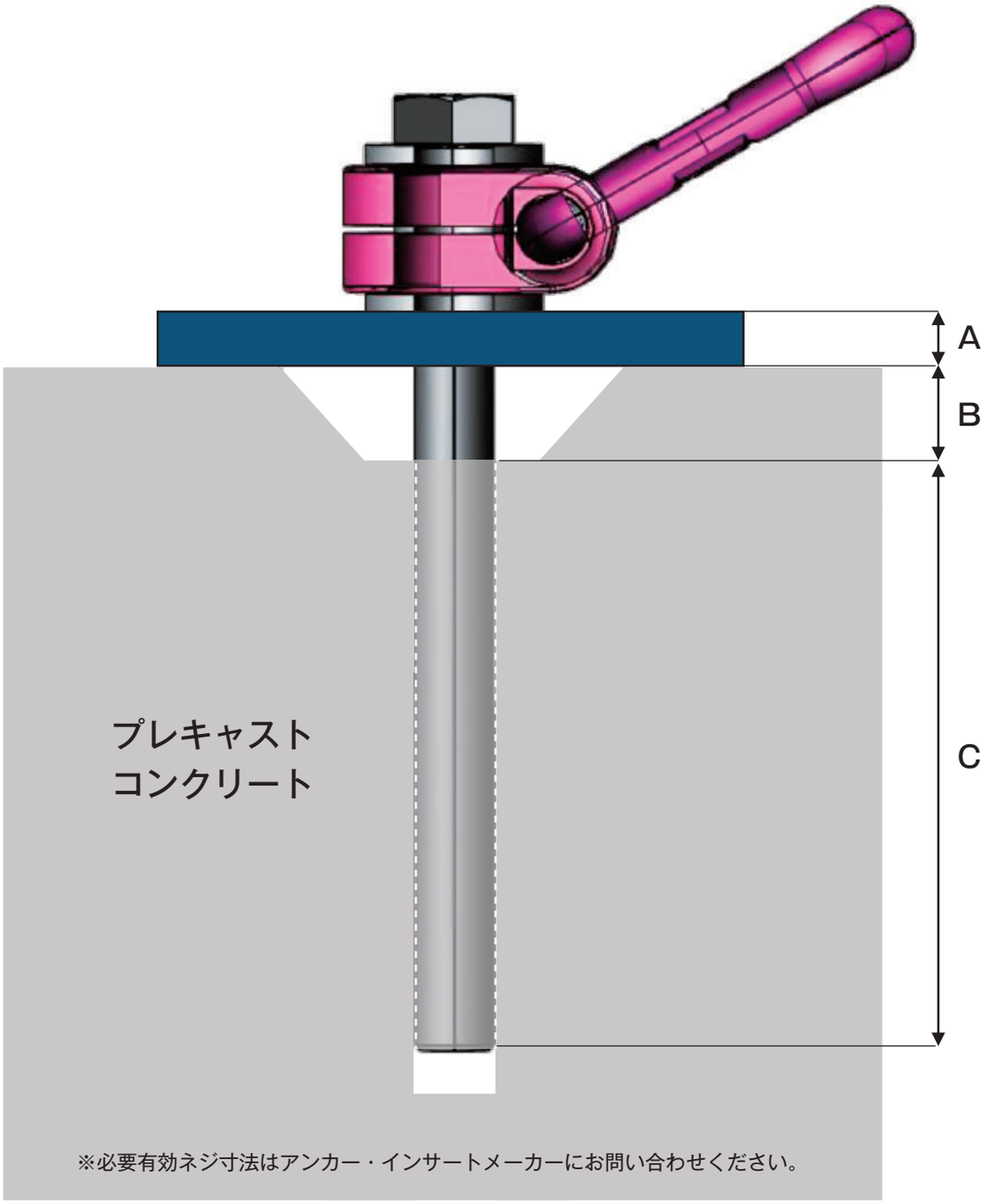

A：座金厚み	19mm
B：座掘りの深さ	
C：必要な有効ネジ長さ	