ロードリング首下寸法シート

A：	座金厚み	19mm
B：	座掘りの深さ	
C：	必要な有効ネジ長さ	

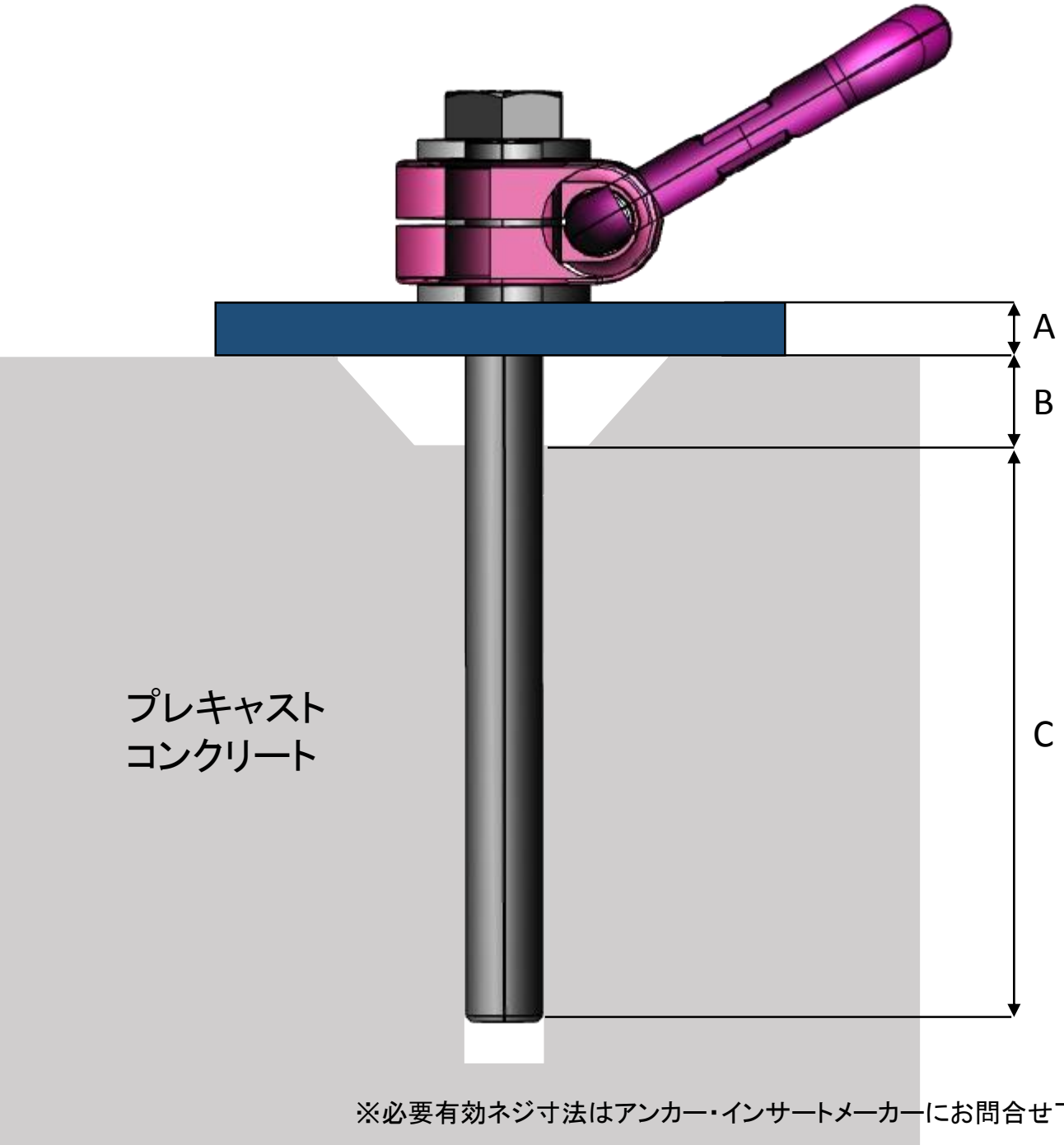

※必要有効ネジ寸法はアンカー・インサートメーカーにお問合せ下さい。